Catálogo Profissional 2019/2020

ELETRODOMÉSTICOS INTELIGENTES? FÁCIL.

ZANUSSI

VIVER FÁCIL

Maior liberdade? Fácil.
Tarefas diárias, sem complicações. Mais tempo para viver. Tudo ao seu alcance.
Os eletrodomésticos da Zanussi dão-lhe uma ajuda extra em sua casa, permitindo-lhe assim aproveitar para fazer as coisas de que realmente gosta. Simples de usar e fáceis de manter, os nossos eletrodomésticos fazem o trabalho duro por si. Dia sim. Dia sim. Tudo isto com um design requintado, como seria de esperar da nossa herança italiana.

FÁCIL

COZINHAR

FRIO

LOIÇA

ROUPA

Escolha Fácil

Diferentes tamanhos, características, programas... escolher os eletrodomésticos certos para si e para a sua cozinha não tem de ser difícil. Foi por isso que criámos este guia fácil. Basta escolher aquilo que precisa para fazer as suas tarefas diárias - de forma fiável e com estilo - para que sobre tempo para as coisas de que mais gosta.

7

Fornos 14
Micro-ondas 28
Fogões 33
Placas 44
Chaminés e Exaustores 66

78

Combinados 84
Frigoríficos 2 portas 88
Frigoríficos 1 porta 90
Congeladores verticais 93
Frio de encastre 95
Arcas horizontais 99

112

Máquinas de lavar loiça de livre instalação 118
Máquinas de lavar loiça de encastre 122

130

Máquinas de lavar roupa de livre instalação 136
Máquina de lavar roupa de encastre 140
Máquina de lavar e secar roupa de encastre 141
Secadores 142

ZANUSSI

COZINHAR FÁCIL

Escolha o forno ideal para si e combine-o com uma das nossas placas mais recentes. Pode ainda adicionar uma elegante chaminé para completar o conjunto.

Fornos	14
Micro-ondas	28
Fogões	33
Placas	44
Chaminés	66
Exaustores	70

UM GUIA PARA OS NOSSOS SÍMBOLOS DE COZINHA

O que fazem os eletrodomésticos da Zanussi e porquê? Aqui tem um guia rápido para as nossas funções práticas, características de segurança e classificações energéticas.

CARACTERÍSTICAS DO FORNO

Auto Limpeza Pirolítica
Limpeza automática ao toque de um botão.

Relógio Eletrónico
Temporizador programável para que o forno se desligue automaticamente.

Luz
Está equipado com iluminação interior.

Acqua Cleaning
Programa de limpeza com vapor.

Cavidade XXL

Vapor
Para cozinhar com vapor.

Anti dedadas
Inox com revestimento anti dedadas.

Ventilador

CARACTERÍSTICAS DO MICRO-ONDAS

Capacidade em litros

Temporizador
Temporizador com alarme fim de cozedura.

Auto
Programas automáticos.

Micro-ondas e Grill

Grill

Função descongelação
Para descongelar alimentos.

Inox anti dedadas
Inox com revestimento anti dedadas.

CARACTERÍSTICAS DA PLACA

Indução
A forma mais rápida, segura e eficiente de cozinhar.

Touch Control
Controlo eletrónico por toque.

Função Power
Mais potência disponível.

Placa vitrocerâmica
Com 4, 3 ou 2 focos.

Easy Clean
Superfícies de fácil limpeza.

Função Wok

Sinal acústico
Emite um aviso sonoro.

CARACTERÍSTICAS DO EXAUSTOR

Filtros metálicos
Facilmente removíveis, podem ir à máquina de lavar loiça.

Extração de ar
Funcionamento por evacuação do ar para a conduta exterior.

Recirculação de ar
Permite a recirculação de ar com filtro opcional.

Iluminação LED
Iluminação elegante e de baixo consumo.

Largura
Dimensão em cm.

SEGURANÇA

Porta Fria
O revestimento em vidro da porta permite que esta se mantenha fria durante o funcionamento.

Segurança termoelétrica
Corta a emissão de gás no caso da chama se a pagar.

Ignição
Aparelho equipado com ignição elétrica.

Bloqueio de Segurança
Aparelho equipado com sistema de segurança.

EFICIÊNCIA

Eficiência Energética
De acordo com a diretiva europeia de cada categoria.

FORNOS?
FÁCIL

COZINHE MAIS DE UMA SÓ VEZ

É possível cozinhar mais de uma só vez? Sim, por exemplo frango assado e uma perna de borrego ao mesmo tempo. Ou até três pizzas grandes. E com um tabuleiro maior (25% maior do que o standard), pode também cozinhar mais de uma só vez. Os nossos fornos têm até 5 posições para os tabuleiros, para uma maior flexibilidade.

O FORNO LIMPA-SE SOZINHO

Nunca mais volte a esfregar! Selecione a função limpeza Auto e o interior do forno aquecerá, reduzindo a gordura a cinzas que podem facilmente ser retiradas com um pano. A nossa gama oferece também uma variedade de modelos com esmalte fácil de limpar.

1

UM TOQUE

2

LIMPEZA AUTO

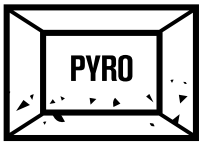

3

LIMPE COM UM PANO E... RELAXE

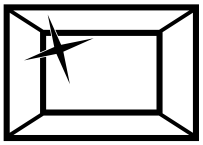

PLUSSTEAM

O forno multifunções da ZANUSSI com a função PlusSteam liberta vapor no início do programa, tornando perfeitas receitas de pão e bolos.

PIZZA FÁCIL

O forno inclui um programa específico que ajusta automaticamente a temperatura e as condições ideais para cozinhar uma pizza perfeita. Os resultados? Uma base crocante e sabor delicioso.

LIMPEZA FÁCIL

Se não gosta de limpar, pode optar entre um forno com cavidade em esmalte "fácil de limpar", um modelo com a função "Acqua Cleaning", que utiliza o vapor no processo de limpeza ou ainda um forno com "Tecnologia Pirolítica" de limpeza automática.

A+

EFICIÊNCIA ENERGÉTICA

Todos os fornos da Zanussi obtiveram a melhor classificação energética do mercado, A e A+.

LIBERTAR MAIS SABOR? FÁCIL

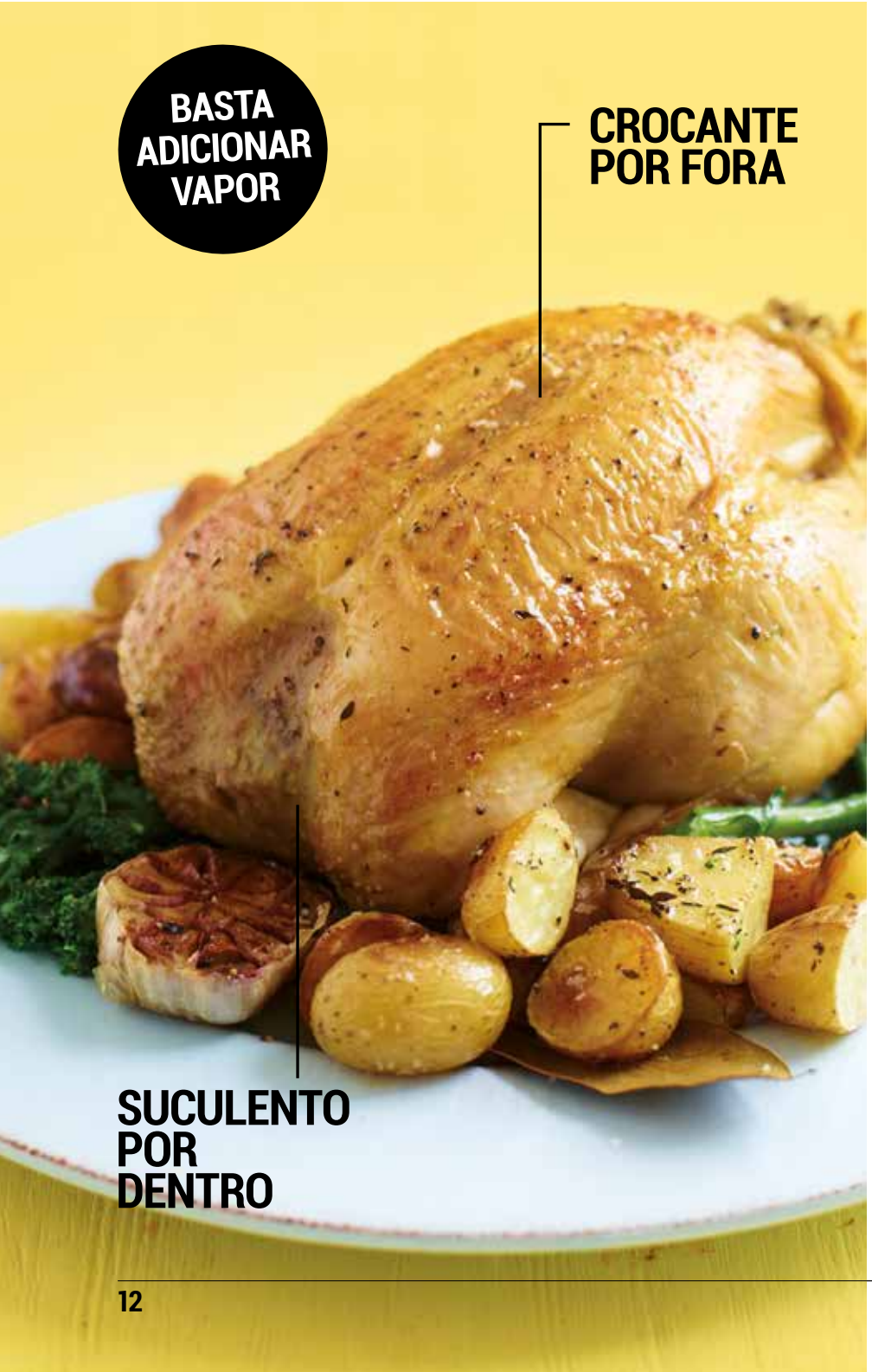

OS BENEFÍCIOS DE ADICIONAR VAPOR

- Preserva até mais 50% das vitaminas do que a cozedura tradicional
- Mantém os sabores naturais
- Mantém a humidade da carne, peixe e vegetais
- Diga adeus a alimentos secos e ressequidos, desfrute de um sabor e textura deliciosos
- Sem transferência de sabores, pode cozinhar o prato principal e a sobremesa ao mesmo tempo

Saboreie o melhor de dois mundos! Combinação de ar quente e vapor, bem como cozedura tradicional; satisfaz todas as suas necessidades de cozinha num só forno. Tudo com o toque de um botão.

VAPOR? FÁCIL

Cozinhar a vapor enriquece o sabor dos alimentos, uma vez que mantém os sabores, sucos e qualidades naturais. Junte vapor ao ar quente para cozinhar refeições de fazer crescer água na boca. Agora é possível cozinhar a vapor e ar quente, bem como utilizar os métodos de cozedura de um forno multifunções num só forno. Alterne entre aquecimento ventilado com resistência circular e vapor com um simples toque num botão. Fácil.

SABOR TOTAL

Para desfrutar do sabor como nunca experimentou, apresentamos a cozedura a vapor. Esta tecnologia avançada e inteligente garante a combinação perfeita dos níveis de vapor, humidade e calor.

FORNO ZOS35802XU

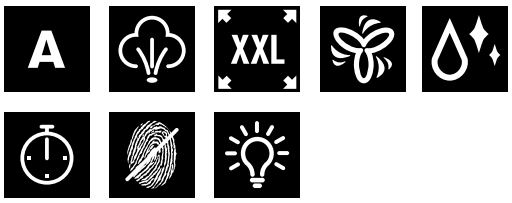

- Adicione vapor à cozedura para obter melhores resultados e mais saudáveis.
- Maior capacidade com mais posições para os tabuleiros o que aumenta as possibilidades para cozinhar.
- Tabuleiros 25% maiores que permitem cozinhar mais alimentos ao mesmo tempo.
- Set&Go: pode programar o forno para que ligue e desligue num determinado momento.

Especificações

– 8 tipos de aquecimento
– Inox Anti dedadas
– Função vapor (25% vapor / 75% ar quente)
– Grelhador duplo para grelhar e tostar na perfeição
– Botões escamoteáveis
– 3 níveis de cozedura
– AcquaCleaning - limpeza sem esforço
– Acessórios: 2 tabuleiros + 1 grelha
– Não requer ligação a água
– Kit vapor opcional (para 100% vapor)
– Dimensões de encastre (AxLxP), em mm: 600x560x550

PT: **552€**
PNC: 949 494 003
EAN: 7332543616343

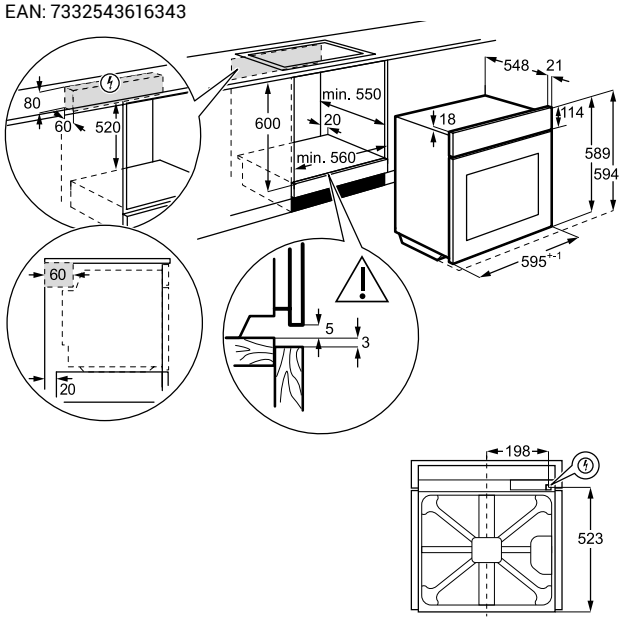

COZINHAR: FORNOS DE INICIAÇÃO AO VAPOR E PIROLÍTICO

FORNO ZOP67922XU

- Forno multifunções com a função PlusSteam, que adiciona humidade aos alimentos.
- Recomendado para todo o tipo de pão, pastelaria, bolachas e tartes.
- Tabuleiros 25% maiores que permitem cozinhar mais alimentos ao mesmo tempo.
- Set&Go: pode programar o forno para que ligue e desligue num determinado momento.
- Limpeza pirolítica que elimina facilmente os restos de gordura e sujidade.

Especificações

– 10 tipos de aquecimento
– Inox Anti dedadas
– Função PlusSteam: ideal para pão e pastelaria
– Auto limpeza pirolítica 2 ciclos
– Grelhador duplo para grelhar e tostar na perfeição
– Botões escamoteáveis
– 3 níveis de cozedura
– AcquaCleaning - limpeza sem esforço
– Acessórios: 2 tabuleiros + 1 grelha
– Dimensões de encastre (AxLxP), em mm: 600x560x550

PT: **414€**
PNC: 949 499 606
EAN: 7332543616381

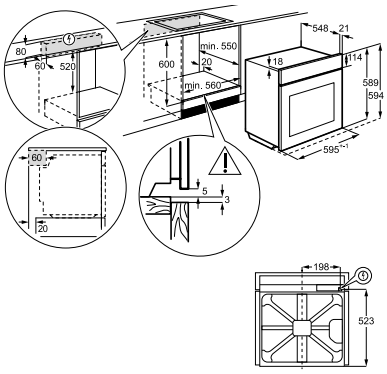

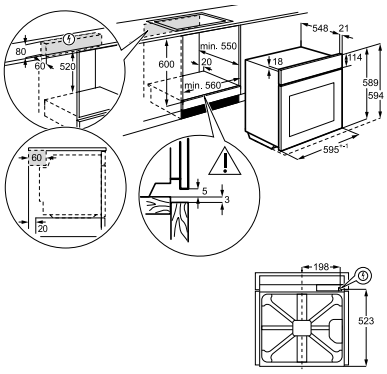

FORNO ZOP37912XU

- Limpeza pirolítica que elimina facilmente os restos de gordura e sujidade.
- Maior capacidade com mais posições para os tabuleiros o que aumenta as possibilidades para cozinhar.
- Tabuleiros 25% maiores que permitem cozinhar mais alimentos ao mesmo tempo.
- “Set&Go”: pode programar o forno para que ligue e desligue num determinado momento.

Especificações

– 9 tipos de aquecimento
– Inox Anti dedadas
– Auto limpeza pirolítica 2 ciclos
– Relógio eletrónico
– Botões escamoteáveis
– 3 níveis de cozedura
– AcquaCleaning - limpeza sem esforço
– Acessórios: 2 tabuleiros + 1 grelha
– Dimensões de encastre (AxLxP), em mm: 600x560x550

PT: **461€**
PNC: 949 498 014
EAN: 7332543616374

FORNO ZOB35632XU

- Maior capacidade com mais posições para os tabuleiros o que aumenta as possibilidades para cozinhar.
- Tabuleiros 25% maiores que permitem cozinhar mais alimentos ao mesmo tempo.
- Forno com regulação eletrónica da temperatura que mantém o nível de calor constante.
- Set&Go: pode programar o forno para que ligue e desligue num determinado momento.

Especificações

– 8 tipos de aquecimento
– Inox Anti dedadas
– Relógio eletrónico
– Botões escamoteáveis
– 3 níveis de cozedura
– AcquaCleaning - limpeza sem esforço
– Acessórios: 2 tabuleiros + 1 grelha
– Dimensões de encastre (AxLxP), em mm: 600x560x550

PT: **350€**
PNC: 949 496 105
EAN: 7332543166633

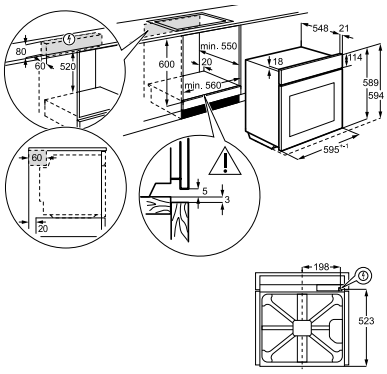

FORNO ZOB25602XU

- Maior capacidade com mais posições para os tabuleiros o que aumenta as possibilidades para cozinhar.
- Tabuleiros 25% maiores que permitem cozinhar mais alimentos ao mesmo tempo.
- Forno com regulação eletrónica da temperatura que mantém o nível de calor constante.
- Set&Go: pode programar o forno para que ligue e desligue num determinado momento.

Especificações

– 7 tipos de aquecimento
– Inox Anti dedadas
– Relógio eletrónico
– Botões escamoteáveis
– AcquaCleaning - limpeza sem esforço
– 3 níveis de cozedura
– Acessórios: 1 tabuleiro + 1 grelha
– Dimensões de encastre (AxLxP), em mm: 600x560x550

PT: **304€**
PNC: 949 496 106
EAN: 7332543616367

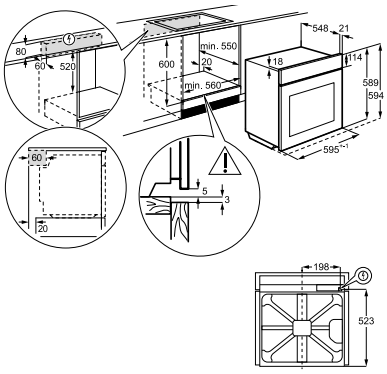

FORNO ZOB25801XU

- Forno multifunções com grelhador, ventilação, resistência superior e inferior e função de limpeza AcquaCleaning.
- Maior capacidade com mais posições para os tabuleiros o que aumenta as possibilidades para cozinhar.
- Tabuleiros 25% maiores que permitem cozinhar mais alimentos ao mesmo tempo.

Especificações

– 6 tipos de aquecimento
– Inox Anti dedadas
– Relógio eletrónico com desligar automático
– Botões fixos
– AcquaCleaning - limpeza sem esforço
– 3 níveis de cozedura
– Acessórios: 2 tabuleiros + 1 grelha
– Dimensões de encastre (AxLxP), em mm: 600x560x550

PT: **277€**
PNC: 949 496 110
EAN: 7332543617067

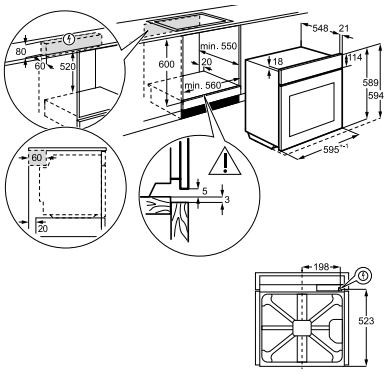

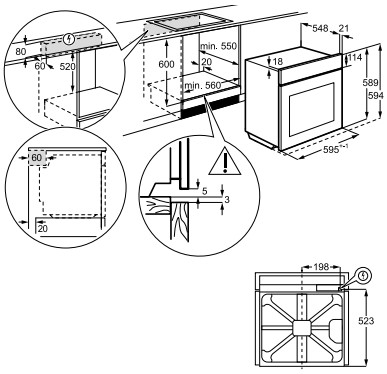

FORNO ZOB22601XU

- Forno multifunções com grelhador, ventilação, resistência superior e inferior e função de limpeza AcquaCleaning.
- Maior capacidade com mais posições para os tabuleiros o que aumenta as possibilidades para cozinhar.
- Tabuleiros 25% maiores que permitem cozinhar mais alimentos ao mesmo tempo.
- Aviso de fim de cozedura com função de desligar automático.

Especificações

– 7 tipos de aquecimento
– Inox Anti dedadas
– Conta minutos (desliga o forno)
– Botões fixos
– AcquaCleaning - limpeza sem esforço
– 3 níveis de cozedura
– Acessórios: 1 tabuleiro + 1 grelha
– Dimensões de encastre (AxLxP), em mm: 600x560x550

PT: **258€**
PNC: 949 496 107
EAN: 7332543617036

FORNO ZOB22601BU

- Forno multifunções com grelhador, ventilação, resistência superior e inferior e função de limpeza AcquaCleaning.
- Maior capacidade com mais posições para os tabuleiros o que aumenta as possibilidades para cozinhar.
- Tabuleiros 25% maiores que permitem cozinhar mais alimentos ao mesmo tempo.
- Aviso de fim de cozedura com função de desligar automático.

Especificações

– 7 tipos de aquecimento
– Preto
– Conta minutos (desliga o forno)
– Botões fixos
– AcquaCleaning - limpeza sem esforço
– 3 níveis de cozedura
– Acessórios: 1 tabuleiro + 1 grelha
– Dimensões de encastre (AxLxP), em mm: 600x560x550

PT: **248€**
PNC: 949 496 109
EAN: 7332543617050

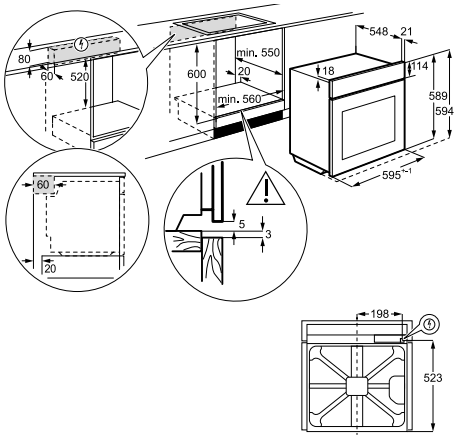

FORNO ZOB22601WU

- Forno multifunções com grelhador, ventilação, resistência superior e inferior e função de limpeza AcquaCleaning.
- Maior capacidade com mais posições para os tabuleiros o que aumenta as possibilidades para cozinhar.
- Tabuleiros 25% maiores que permitem cozinhar mais alimentos ao mesmo tempo.
- Aviso de fim de cozedura com função de desligar automático.

Especificações

– 7 tipos de aquecimento
– Branco
– Conta minutos (desliga o forno)
– Botões fixos
– AcquaCleaning - limpeza sem esforço
– 3 níveis de cozedura
– Acessórios: 1 tabuleiro + 1 grelha
– Dimensões de encastre (AxLxP), em mm: 600x560x550

PT: **248€**
PNC: 949 496 108
EAN: 7332543617043

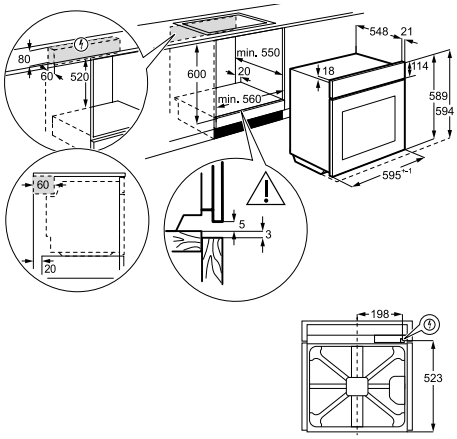

FORNO ZOB12401XU

- Forno convencional com grelhador e resistências superior e inferior.
- Função Grill para um dourado perfeito.
- Painéis de vidro amovíveis para facilitar a limpeza da porta do forno.
- Aviso de fim de cozedura com função de desligar automático.

Especificações

– 4 tipos de aquecimento
– Inox Anti dedadas
– Botões fixos
– 2 níveis de cozedura
– AcquaCleaning - limpeza sem esforço
– Porta desmontável com vidro duplo
– Acessórios: 1 tabuleiro + 1 grelha
– Dimensões de encastre (AxLxP), em mm: 600x560x550

PT: **239€**
PNC: 949 496 000
EAN: 7332543617012

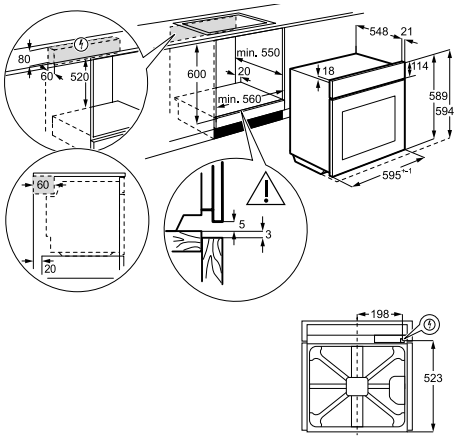

FORNO ZOB10411XU

- Forno convencional com grelhador e resistências superior e inferior.
- Função Grill para um dourado perfeito.
- Painéis de vidro amovíveis para facilitar a limpeza da porta do forno.

Especificações

– 4 tipos de aquecimento
– Inox Anti dedadas
– Botões fixos
– 2 níveis de cozedura
– AcquaCleaning - limpeza sem esforço
– Porta desmontável com vidro duplo
– Acessórios: 1 tabuleiro + 1 grelha
– Dimensões de encastre (AxLxP), em mm: 600x560x550

PT: **212€**
PNC: 944 064 843
EAN: 7332543607471

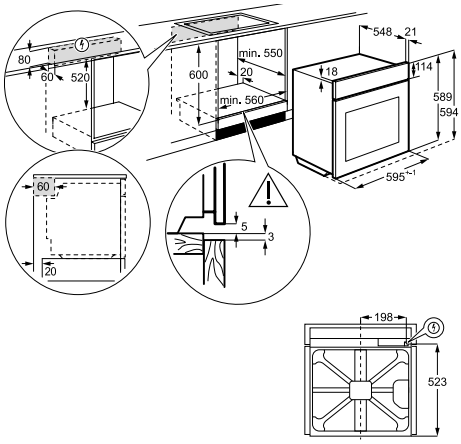

FORNO ZOB10401WU

- Forno convencional com grelhador e resistências superior e inferior.
- Função Grill para um dourado perfeito.
- Painéis de vidro amovíveis para facilitar a limpeza da porta do forno.

Especificações

– 5 tipos de aquecimento
– Branco
– 2 níveis de cozedura
– AcquaCleaning - limpeza sem esforço
– Porta desmontável com vidro duplo
– Acessórios: 1 tabuleiro + 1 grelha
– Dimensões de encastre (AxLxP), em mm: 600x560x550

PT: **203€**
PNC: 944 064 842
EAN: 7332543607464

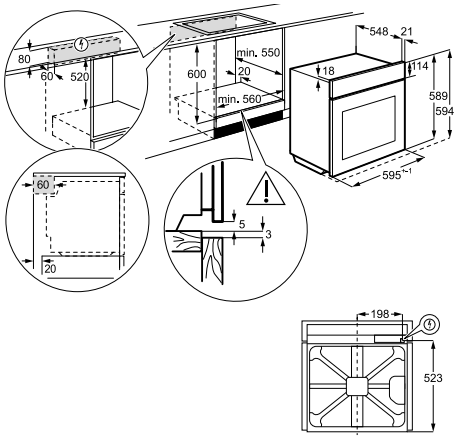

FORNO ZOG21311XK

- Forno a gás.
- Equipado de origem para gás natural com injetores de gás butano incluídos.
- Função grill e espeto que oferece um dourado perfeito.

Especificações

– 4 tipos de aquecimento
– Inox Anti dedadas
– Porta desmontável com vidro duplo
– Ignição elétrica
– 1 nível de cozedura
– Acessórios: 2 tabuleiros + 1 grelha
– Dimensões de encastre (AxLxP), em mm: 600x560x550

PT: **340€**
PNC: 949 713 421
EAN: 7332543368723

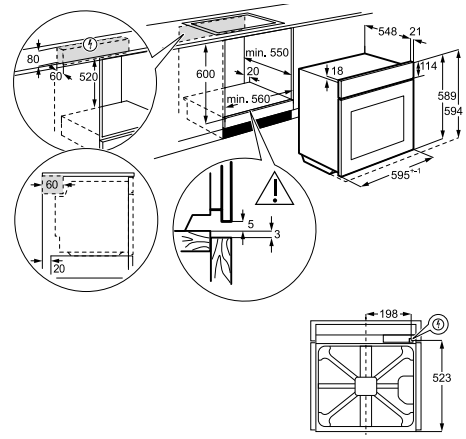

COZINHAR: CONSUMÍVEIS E ACESSÓRIOS FORNOS

TR1LFSTV

- Calhas telescópicas 1 nível, completamente extraíveis para fornos com vapor.

1 Unidade por Caixa - preço unitário
Dimensões (AxP): 38,3 x 14 cm

PNC: 944 189 355
EAN: 7332543112906
PT: **€ 85,64**

TR1LFV

- Calhas telescópicas 1 nível, completamente extraíveis para toda a gama de fornos XXL, exceto fornos com vapor.

1 Unidade por Caixa - preço unitário
Dimensões (AxP): 38,3 x 14 cm

PNC: 944 189 352
EAN: 7332543112876
PT: **€ 85,64**

TR1LV

- Calhas telescópicas de 1 nível, compatíveis com toda a gama de fornos XXL, exceto fornos a vapor.

1 Unidade por Caixa - preço unitário
Dimensões (AxP): 38,3 x 14 cm

PNC: 944 189 351
EAN: 7332543112890
PT: **€ 53,12**

M3SCS200

- Mantenha os seus eletrodomésticos em inox realmente limpos e brilhantes com o spray de limpeza. Fórmula que não requer enxaguamento. Limpa e deixa uma camada protetora na superfície dos aparelhos, para um acabamento brilhante.

12 Unidades por Caixa - preço unitário

PNC: 902 979 944
EAN: 7332543659388
PT: **€ 9,75**

M3SCC200

- Com o creme de limpa inox concentrado, uma pequena quantidade é suficiente para um grande resultado. Fórmula que não requer enxaguamento. Limpa e deixa uma camada protetora na superfície dos aparelhos, para um acabamento brilhante.

Volume 300ml
12 Unidades por Caixa - preço unitário

PNC: 902 979 953
EAN: 7332543659531
PT: **€ 8,56**

M3KCD200

- O nosso descalcificador universal protege os aparelhos contra a corrosão, neutralizando o calcário.

Cada unidade contém 1 litro
12 Unidades por Caixa - preço unitário

PNC: 902 979 913
EAN: 7332543659708
PT: **€ 8,56**

M30CS200

- A forma mais fácil e simples de remover gordura, mesmo a mais incrustada. Basta pulverizar o spray e a gordura ou resíduos de alimentos dissolvem-se num instante. Claramente a forma mais conveniente para deixar a cavidade do seu forno, grelhas e grelhadores elétricos como novos.

Volume 500ml
12 Unidades por Caixa - preço unitário

PNC: 902 979 934
EAN: 7332543659340
PT: **€ 9,75**

COZINHAR: ESPECIFICAÇÕES TÉCNICAS FORNOS

Ficha de produto em conformidade com a Regulamentação da Comissão Europeia (UE) 65/2014	ZOS35802XU	ZOP67922XU	ZOP37912XU	ZOB35632XU	ZOB25602XU
Marca	Zanussi	Zanussi	Zanussi	Zanussi	Zanussi
Modelo	ZOS35802XU	ZOP67922XU	ZOP37912XU	ZOB35632XU	ZOB25602XU
Índice de eficiência energética	95,3	81,2	81,2	81,2	81,2
Classe Eficiência Energética	A	A+	A+	A+	A+
Consumo de energia no modo estático (kWh/ciclo)	0,93	0,93	0,93	0,93	0,93
Consumo de energia no modo estático (Mj/ciclo)	-	-	-	-	-
Consumo de energia no modo ventilado (kWh/ciclo)	0,81	0,69	0,69	0,69	0,69
Consumo de energia no modo ventilado (Mj/ciclo)	-	-	-	-	-
Nº de cavidades	1	1	1	1	1
Fonte de energia	Eletricidade	Eletricidade	Eletricidade	Eletricidade	Eletricidade
Volume líquido da cavidade do forno (l)	72	72	72	72	72
Tipo	Vapor	PlusSteam Pirolítico	Pirolítico	Multifunções	Multifunções
Cor	Inox anti dedadas	Inox anti dedadas	Inox anti dedadas	Inox anti dedadas	Inox anti dedadas
Dimensões					
Altura (mm)	594	594	594	594	594
Largura (mm)	594	594	594	594	594
Profundidade (mm)	568	568	568	568	568
Altura do nicho (mm)	600	600	600	600	600
Largura do nicho (mm)	560	560	560	560	560
Profundidade do nicho (mm)	550	550	550	550	550
Funções de cozedura					
Função Vapor	1 Nível (25%)	PlusSteam	-	-	-
Aquecimento inferior	✓	✓	✓	✓	✓
Aquecimento superior	✓	✓	✓	✓	✓
Grelhador simples	✓	✓	✓	✓	✓
Função Pizza	✓	✓	✓	✓	✓
Prestações					
Auto-limpeza pirolítica	-	2 ciclos	2 ciclos	-	-
Limpeza AcquaCleaning	✓	✓	✓	✓	✓
Touch Control / Comandos escamoteáveis	-/✓	-/✓	-/✓	-/✓	-/✓
Display LED	✓	✓	✓	✓	✓
Proposta automática de temperatura	-	✓	✓	-	-
Controlo eletrónico da temperatura	✓	✓	✓	✓	-
Temporizador programável	✓	✓	✓	✓	✓
Cavidade XXL	✓	✓	✓	✓	✓
Níveis de cozedura	3	3	3	3	3
Posições da bandeja	5	5	5	5	5
Temperatura, Cº	50ºC - 275ºC	50ºC - 300ºC	30ºC - 300ºC	30ºC - 275ºC	50ºC - 275ºC
Superficie máxima (cm²)	1424	1424	1424	1424	1424
Opção de remover porta	✓	✓	✓	✓	✓
Número de vidros (porta)	2	2	3	3	2
Calhas telescópicas	1 nível	1 nível	1 nível	1 nível	-
Bloqueio de Segurança para crianças	-	✓	✓	-	-
Desconexão Automática	-	-	✓	-	-
Interruptor para luz	-	-	-	-	-
Luz interior	✓	✓	✓	✓	✓
Função Demo	-	✓	✓	-	-
Ventilação	✓	✓	✓	✓	✓
Número de tabuleiros/grelhas	2/1	2/1	2/1	2/1	1/1
Dados Técnicos					
Voltagem, V	220 - 240	220 - 240	220 - 240	220 - 240	230
Frequência, Hz	50 / 60	50 / 60	50 / 60	50 / 60	50
Cabo, m / ficha	1,6 / -	1,6 / -	1,6 / -	1,6 / -	1,6 / -
Potência, W	2780	3480	3480	2750	2780
Potência stand by (W)	0,99	0,99	0,99	0,99	0,99

Ficha de produto em conformidade com a Regulamentação da Comissão Europeia (UE) 65/2014	ZOB25801XU	ZOB22601XU	ZOB22601BU	ZOB22601WU	ZOB12401XU
Marca	Zanussi	Zanussi	Zanussi	Zanussi	Zanussi
Modelo	ZOB25801XU	ZOB22601XU	ZOB22601XK	ZOB22601WU	ZOB12401XU
Índice de eficiência energética	-	81,2	81,2	81,2	95,5
Classe Eficiência Energética	A+	A+	A+	A+	A
Consumo de energia no modo estático (kWh/ciclo)	0,89	0,93	0,93	0,93	0,84
Consumo de energia no modo estático (Mj/ciclo)	-	-	-	-	-
Consumo de energia no modo ventilado (kWh/ciclo)	-	0,69	0,69	0,69	-
Consumo de energia no modo ventilado (Mj/ciclo)	-	-	-	-	-
Nº de cavidades	1	1	1	1	1
Fonte de energia	Eletricidade	Eletricidade	Eletricidade	Eletricidade	Eletricidade
Volume líquido da cavidade do forno (l)	72	72	72	72	72
Tipo	Multifunções	Multifunções	Multifunções	Multifunções	Estático
Cor	Inox anti dedadas	Inox anti dedadas	Preto	Branco	Inox anti dedadas
Dimensões					
Altura (mm)	594	594	594	594	594
Largura (mm)	594	594	594	594	594
Profundidade (mm)	568	568	568	568	568
Altura do nicho (mm)	600	600	600	600	600
Largura do nicho (mm)	560	560	560	560	560
Profundidade do nicho (mm)	550	550	550	550	550
Funções de cozedura					
Função Vapor	-	-	-	-	-
Aquecimento inferior	✓	✓	✓	✓	✓
Aquecimento superior	✓	✓	✓	✓	✓
Grelhador simples	✓	✓	✓	✓	✓
Função Pizza	✓	✓	✓	✓	-
Prestações					
Auto-limpeza pirolítica	-	-	-	-	-
Limpeza AcquaCleaning	✓	✓	✓	✓	✓
Touch Control / Comandos escamoteáveis	-/-	-/-	-/-	-/-	-/-
Display LED	-	-	-	-	-
Proposta automática de temperatura	-	-	-	-	-
Controlo eletrónico da temperatura	-	-	-	-	-
Temporizador programável	✓	Conta minutos	Conta minutos	Conta minutos	Conta minutos
Cavidade XXL	✓	✓	✓	✓	✓
Níveis de cozedura	3	3	3	3	2
Posições da bandeja	5	5	5	5	5
Temperatura, C°	50ºC - 275ºC	50ºC - 275ºC	50ºC - 275ºC	50ºC - 275ºC	50ºC - 250ºC
Superficie máxima (cm²)	1424	1424	1424	1424	1424
Opção de remover porta	✓	✓	✓	✓	✓
Número de vidros (porta)	2	2	2	2	2
Calhas telescópicas	-	-	-	-	-
Bloqueio de Segurança para crianças	-	-	-	-	-
Desconexão Automática	-	-	-	-	-
Interruptor para luz	-	-	-	-	-
Luz interior	✓	✓	✓	✓	✓
Função Demo	-	-	-	-	-
Ventilação	✓	✓	✓	✓	-
Número de tabuleiros/grelhas	2/1	1/1	1/1	1/1	1/1
Dados Técnicos					
Voltagem, V	230	220-240	220-240	220-240	220-240
Frequência, Hz	50	50 / 60	50 / 60	50 / 60	50 / 60
Cabo, m / ficha	1,6 / -	1,6 / -	1,6 / -	1,6 / -	1,6 / -
Potência, W	2780	2780	2780	2780	2780
Potência stand by (W)	0,99	-	-	-	-

COZINHAR: ESPECIFICAÇÕES TÉCNICAS FORNOS

Ficha de produto em conformidade com a Regulamentação da Comissão Europeia (UE) 65/2014	ZOB10411XU	ZOB10401WU	ZOG21311XK
Marca	Zanussi	Zanussi	Zanussi
Modelo	ZOB10411XU	ZOB10401WU	ZOG21311XK
Índice de eficiência energética	105,1	105,1	N.A
Classe Eficiência Energética	A	A	N.A
Consumo de energia no modo estático (kWh/ciclo)	0,83	0,83	N.A
Consumo de energia no modo estático (Mj/ciclo)	-	-	-
Consumo de energia no modo ventilado (kWh/ciclo)	-	-	-
Consumo de energia no modo ventilado (Mj/ciclo)	-	-	-
Nº de cavidades	1	1	1
Fonte de energia	Eletricidade	Eletricidade	Gás
Volume líquido da cavidade do forno (l)	58	58	64
Tipo	Estático	Estático	Gás
Cor	Inox anti dedadas	Branco	Inox anti dedadas
Dimensões			
Altura (mm)	590	590	594
Largura (mm)	594	594	594
Profundidade (mm)	560	560	569
Altura do nicho (mm)	600	600	600
Largura do nicho (mm)	560	560	560
Profundidade do nicho (mm)	550	550	550
Funções de cozedura			
Função Vapor	-	-	-
Aquecimento inferior	✓	✓	✓
Aquecimento superior	✓	✓	✓
Grelhador simples	✓	✓	Com espeto rotativo
Função Pizza	-	-	-
Prestações			
Auto-limpeza pirolítica	-	-	-
Limpeza AcquaCleaning	✓	✓	-
Touch Control / Comandos escamoteáveis	-/-	-/-	-/-
Display LED	-	-	-
Proposta automática de temperatura	-	-	-
Controlo eletrónico da temperatura	-	-	-
Temporizador programável	-	-	-
Cavidade XXL	-	-	-
Níveis de cozedura	2	2	1
Posições da bandeja	4	4	4
Temperatura, C°	50°C - 250°C	50°C - 250°C	50°C - 250°C
Superficie máxima (cm²)	1130	1130	1424
Opção de remover porta	✓	✓	✓
Número de vidros (porta)	2	2	2
Calhas telescópicas	-	-	-
Bloqueio de Segurança para crianças	-	-	-
Desconexão Automática	-	-	-
Interruptor para luz	-	-	-
Luz interior	✓	✓	✓
Função Demo	-	-	-
Ventilação	-	-	-
Número de tabuleiros/grelhas	1/1	1/1	2/1
Dados Técnicos			
Voltagem, V	230	230	220-240
Frequência, Hz	50	50	50-60
Cabo, m / ficha	1,1 / -	1,1/-	1,6/-
Potência, W	2500	2500	1760
Potência stand by (W)	-	-	-

MICRO-ONDAS? FÁCIL

DESIGN MODERNO

Os nossos micro-ondas ficam bem em qualquer cozinha e têm uma grande variedade de opções. Escolha um display digital ou controlo por botões para selecionar a função que pretende.

reddot design award

DESIGN AWARD 2015

COZINHAR NO MICRO-ONDAS

Utilize uma solução única para todas as suas necessidades de cozinha: cozinhar, grelhar, descongelar ou aquecer - tudo com um toque num botão. Divirta-se a fazer as suas receitas favoritas, desde entradas deliciosas a sobremesas de fazer crescer água na boca.

GRELHAR NO MICRO-ONDAS

Obtenha sempre resultados crocantes perfeitos, graças à potente função grill de alguns modelos. Grelhar é agora ainda mais fácil.

DESCONGELAR FÁCIL

Com uma capacidade de 26 litros, pode descongelar mais de uma só vez. A função de descongelar inteligente deteta automaticamente o peso dos alimentos congelados e escolhe a duração adequada. Fácil.

DICA FÁCIL

Sobrou uma fatia de pizza do jantar? Aqueça-a no micro-ondas com um copo de água ao lado. Pizza deliciosa? Fácil.

MICRO-ONDAS ZBG26542XA

- Micro-ondas com um potente grill de quartzo de 1.000W.
- Programas automáticos que cozinham e descongelam com um simples toque num botão.
- Programa de descongelação automática.
- Níveis de potência variáveis que permitem cozinhar no micro-ondas com grande facilidade.
- Painel de controlo com botões.

Especificações

– Micro-ondas de integrar
– Capacidade: 26 litros
– Grill, micro-ondas, micro-ondas + grill
– Potência do micro-ondas: 900 W
– Potência grill: 1.000 W
– Programas automáticos e descongelação por peso
– Temporizador eletrónico até 90 min.
– Segurança para crianças
– Dimensões de encastre (AxLxP), em mm: 450x562x500

PT: **400€**
PNC: 947 608 589
EAN: 7332543164806

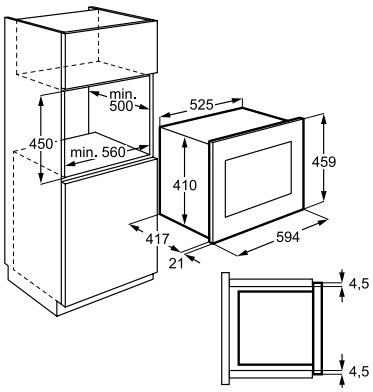

MICRO-ONDAS ZBM26542XA

- Programas automáticos que cozinham e descongelam com um simples toque num botão.
- Programa de descongelação automática.
- Níveis de potência variáveis que permitem cozinhar no micro-ondas com grande facilidade.
- Painel de controlo com botões.

Especificações

– Micro-ondas de integrar
– Capacidade: 26 litros
– Potência do micro-ondas: 900 W
– Programas automáticos e descongelação por peso
– Temporizador eletrónico até 90 min.
– Segurança para crianças
– Dimensões de encastre (AxLxP), em mm: 450x562x500

PT: **354€**
PNC: 947 608 588
EAN: 7332543164790

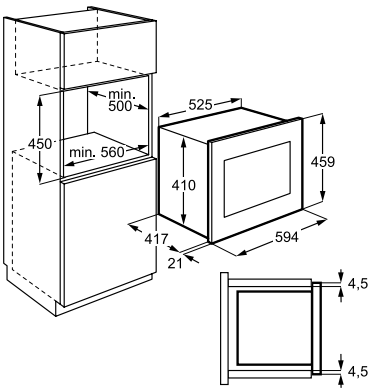

MICRO-ONDAS ZSG20100XA

- Forno micro-ondas para aquecer, cozinhar ou grelhar.
- Descongelação suave e rápida.
- Temporizador com alarme de fim de cozedura.

Especificações

– Micro-ondas de integrar
– Capacidade: 20 litros
– Potência do micro-ondas: 800 W
– Potência grill: 1.000 W
– 9 níveis de potência
– Temporizador eletrónico até 35 min.
– Controlo mecânico
– Dimensões de encastre (AxLxP), em mm: 380x560x340

PT: **251€**
PNC: 947 607 342
EAN: 7332543299997

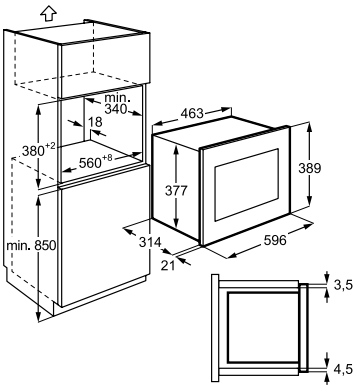

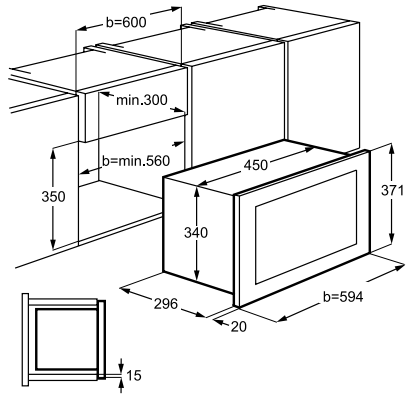

- Programas automáticos que cozinham e descongelam com um simples toque num botão.
- Programa de descongelação automática.
- Níveis de potência variáveis que permitem cozinhar no micro-ondas com grande facilidade.
- Painel de controlo com botões.

Especificações

– Micro-ondas de integrar
– Capacidade: 17 litros
– Potência do micro-ondas: 800 W
– Programas automáticos e descongelação por peso
– Temporizador eletrónico até 90 min.
– Segurança para crianças
– Dimensões de encastre (AxLxP), em mm: 360x562x300

PT: **307€**
PNC: 947 608 590
EAN: 7332543164813

MICRO-ONDAS ZSM17100XA

- Forno micro-ondas para aquecer e cozinhar.
- Descongelação suave e rápida.
- Temporizador com alarme de fim de cozedura.

Especificações

– Micro-ondas de integrar
– Capacidade: 17 litros
– Potência do micro-ondas: 700 W
– Temporizador eletrónico até 35 min.
– Controlo mecânico
– 5 níveis de potência
– Dimensões de encastre (AxLxP), em mm: 380x560x300

PT: **233€**
PNC: 947 607 340
EAN: 7332543299973

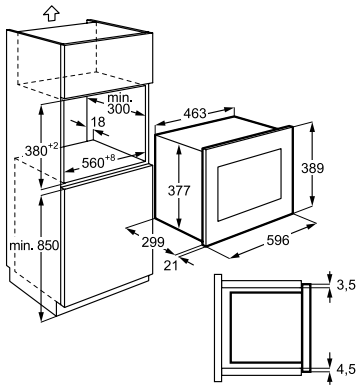

COZINHAR: ESPECIFICAÇÕES TÉCNICAS MICRO-ONDAS

	ZBG26542XA	ZBM26542XA	ZSG20100XA	ZBM17542XA	ZSM17100XA
Tipo de Instalação	Encastrável	Encastrável	Encastrável	Encastrável	Encastrável
Cor	Inox anti dedadas	Inox anti dedadas	Inox anti dedadas	Inox anti dedadas	Inox anti dedadas
Controlo eletrónico	✓	✓	-	✓	-
Dimensões					
Largura (mm)	594	594	596	594	596
Altura (mm)	459	459	389	371	389
Profundidade (mm)	417	417	343	296	320
Altura do nicho (mm)	560	560	560	562	560
Largura do corte (mm)	450	450	380	360	380
Profundidade do corte (mm)	500	500	340	300	300
Capacidade (litros)	26	26	20	17	17
Potência					
Programas de Cozedura	5	5	9	5	5
Micro-ondas	900	900	800	800	700
Grill	1000	-	1000	-	-
Características					
Tempo de programação (mins)	90	90	35	90	35
Display	LCD	LCD	-	LCD	-
Cozinhar por peso	✓	✓	-	✓	-
Descongelação por peso	✓	✓	-	✓	-
Iluminação interior	✓	✓	✓	✓	✓
Interior	Inox	Pintado	Inox	Pintado	Inox
Grill de quartzo	✓	-	-	-	-
Modos de Cozedura	Micro-ondas + Grill	Micro-ondas	Micro-ondas + Grill	Micro-ondas	Micro-ondas
Bloqueio de Segurança para crianças	✓	✓	-	✓	-
Prato giratório (mm)	325	325	245	325	245
Dados Técnicos					
Voltagem, V	230	230	230/240	230	230/240
Frequência, Hz	50	50	50	50	50
Potência, W	2400	1300	1250	2400	1050
CE/VDE	✓	✓	✓	✓	✓
Cabo, m / ficha	1,4/✓	1,4/✓	1,3/✓	1,4/✓	1,3/✓

CONSUMÍVEIS E ACESSÓRIOS MICRO-ONDAS

M30CS200

- A forma mais fácil e simples de remover gordura, mesmo a mais incrustada. Basta pulverizar o spray e a gordura ou resíduos de alimentos dissolvem-se num instante. Claramente a forma mais conveniente para deixar a cavidade do seu forno, grelhas e grelhadores elétricos como novos.

Volume 500ml
12 Unidades por Caixa - preço unitário

PNC: 902 979 934
EAN: 7332543659340
PT: **€ 9,75**

FOGÕES? FÁCIL

Escolha o fogão que melhor se adequa ao espaço e design da sua cozinha. Entre branco ou inox, 50 ou 60 cm de largura, placa a gás ou vitrocerâmica... a escolha é sua. Fácil!

MAIOR VISIBILIDADE

Retirámos o metal da porta interior do forno, o que significa que o nosso novo design é totalmente feito de vidro! Isto permite uma melhor visibilidade para que possa ver tudo o que está a cozinhar no forno com toda a facilidade.

GRÁFICOS ELEGANTES

Um design expressivo, como o novo padrão ponteado na porta do forno, dá à nova gama um aspeto moderno e elegante. Perfeito para qualquer cozinha.

PEGAS & BOTÕES ERGONÓMICOS

O nosso novo design mantém as coisas simples. É por isso que as pegas são ergonómicas e os comandos intuitivos, fazendo com que a nossa gama de fogões seja fácil de utilizar.

PIZZA FÁCIL

Easy Pizza

Pizza deliciosa!
Basta selecionar a função pizza para obter uma base crocante e uma cobertura derretida na perfeição.

FOGÃO ZCV65311XA

- Combinação ideal: placa vitrocerâmica com forno multifunções.
- Set&Go: pode programar o forno para que ligue e desligue quando quiser.
- Forno de grande capacidade que permite cozinhar mais ao mesmo tempo.
- A função especial Pizza cozinha as pizzas na perfeição.

Especificações

– Fogão com forno multifunções e placa vitrocerâmica
– 4 Focos Hi-light:
  - Frontal dto: 1.200W/140mm
  - Frontal esq: 1.700W/180mm
  - Posterior esq: 1.200W/140mm
  - Posterior dto: 1.700W/180mm
– Forno e grelhador elétricos
– Forno multifunções: 5 tipos de aquecimento
– Forno com 4 posições para o tabuleiro
– Indicador de calor residual
– Espeto rotativo
– Acessórios: 1 tabuleiro esmaltado + 1 grelha
– Porta do forno limpeza fácil
– Dimensões (AxLxP), em mm: 868x600x600

PT: **528€**
PNC: 943 004 542
EAN: 7332543313235

FOGÃO ZCV65201WA

- Combinação ideal: placa vitrocerâmica com forno multifunções.
- Temporizador: avisa quando o cozinhado estiver pronto.
- Forno de grande capacidade que permite cozinhar mais ao mesmo tempo.
- A função especial Pizza cozinha as pizzas na perfeição.

Especificações

– Fogão com forno multifunções e placa vitrocerâmica
– Focos Hi-light:
  - Frontal dto: 1.200W/140mm
  - Frontal esq: 1.700W/180mm
  - Posterior esq: 1.200W/140mm
  - Posterior dto: 1.700W/180mm
– Forno e grelhador elétricos
– Forno multifunções: 5 tipos de aquecimento
– Forno com 4 posições para o tabuleiro
– Indicador de calor residual
– Esmalte anti aderente Clean Enamel
– Porta do forno limpeza fácil
– Acessórios: 1 tabuleiro esmaltado + 1 grelha
– Branco
– Dimensões (AxLxP), em mm: 858x600x600

PT: **480€**
PNC: 943 004 432
EAN: 7332543286072

FOGÃO ZCV550G1XA

- Nova porta de vidro para uma melhor visibilidade e limpeza.
- Forno com grande capacidade num fogão de dimensões reduzidas.
- Função Pizza para um resultado perfeito.

Especificações

– Fogão com forno multifunções e placa vitrocerâmica
– 4 Focos Hi-Light:
  - Frontal dto: 1.200W/140mm
  - Frontal esq: 1.700W/180mm
  - Posterior esq: 1.200W/140mm
  - Posterior dto: 1.700W/180mm
– Forno multifunções: 5 tipos de aquecimento
– Forno com 4 posições para o tabuleiro
– Indicador de calor residual
– Esmalte anti aderente Clean Enamel
– Porta do forno de limpeza fácil
– Acessórios: 2 tabuleiros esmaltados + 1 grelha
– Dimensões (AxLxP), em mm:
858x500x600

PT: **462€**
PNC: 943 004 762
EAN: 7332543396955

FOGÃO ZCV540G1WA

- Nova porta de vidro para uma melhor visibilidade e limpeza.
- Forno com grande capacidade num fogão de dimensões reduzidas.
- Função Pizza para um resultado perfeito.

Especificações

– Fogão com forno elétrico e placa vitrocerâmica
– 4 Focos Hi-Light:
  - Frontal dto: 1.200W/140mm
  - Frontal esq: 1.700W/180mm
  - Posterior esq: 1.200W/140mm
  - Posterior dto: 1.700W/180mm
– Forno estático: 6 tipos de aquecimento
– Forno com 4 posições para o tabuleiro
– Indicador de calor residual
– Esmalte anti aderente Clean Enamel
– Porta do forno de limpeza fácil
– Acessórios: 1 tabuleiro esmaltado + 1 grelha
– Branco
– Dimensões (AxLxP), em mm:
858x500x600

PT: **433€**
PNC: 943 005 111
EAN: 7332543651078

FOGÃO ZCG61281XA

- Fogão a gás com isqueiro automático fácil de usar.
- Forno de grande capacidade que permite cozinhar mais ao mesmo tempo.
- Cavidade do forno em esmalte liso para facilitar a limpeza.
- A função especial Pizza cozinha as pizzas na perfeição.

Especificações

– Fogão com forno e placa a gás
– 4 Queimadores para gás butano:
  - Frontal dto: 2.000W/70mm
  - Frontal esq: 3.000W/100mm
  - Posterior esq: 1.000W/54mm
  - Posterior dto: 2.000W/70mm
– Forno e grelhador a gás
– Temporizador de cozedura
– Forno com 4 posições para o tabuleiro
– Espeto rotativo
– Tampa em vidro
– Segurança termoelétrica
– Ignição elétrica
– Acessórios: 2 tabuleiros esmaltados + 1 grelha
– Dimensões (AxLxP), em mm:
  855x600x600

PT: **430€**
PNC: 943 003 464
EAN: 7332543578030

FOGÃO ZCG61281WA

- Fogão a gás com isqueiro automático fácil de usar.
- Forno de grande capacidade que permite cozinhar mais ao mesmo tempo.
- Cavidade do forno em esmalte liso para facilitar a limpeza.
- A função especial Pizza cozinha as pizzas na perfeição.

Especificações

– Fogão com forno e placa a gás
– 4 Queimadores para gás butano:
  - Frontal dto: 2.000W/70mm
  - Frontal esq: 3.000W/100mm
  - Posterior esq: 1.000W/54mm
  - Posterior dto: 2.000W/70mm
– Forno e grelhador a gás
– Temporizador de cozedura
– Forno com 4 posições para o tabuleiro
– Espeto rotativo
– Tampa em vidro
– Segurança termoelétrica
– Ignição elétrica
– Acessórios: 2 tabuleiros esmaltados + 1 grelha
– Branco
– Dimensões (AxLxP), em mm:
  855x600x600

PT: **391€**
PNC: 943 003 463
EAN: 7332543578023

FOGÃO ZCG510G1XA

- Nova porta de vidro para uma melhor visibilidade e limpeza.
- Função Pizza para um resultado perfeito.

Especificações

– Fogão com forno e placa a gás
– 4 Queimadores para gás:
  - Frontal dto: 2.000W/71mm
  - Frontal esq: 3.000W/102mm
  - Posterior esq: 1.000W/55mm
  - Posterior dto: 2.000W/71mm
– Forno e grelhador a gás
– Forno com 4 posições para o tabuleiro
– Tampa em vidro
– Segurança termoelétrica
– Ignição elétrica
– Acessórios: 2 tabuleiros esmaltados + 1 grelha
– Dimensões (AxLxP), em mm: 855x500x600

PT: **298€**
PNC: 943 003 362
EAN: 7332543396948

FOGÃO ZCG510G1WA

- Nova porta de vidro para uma melhor visibilidade e limpeza.
- Função Pizza para um resultado perfeito.

Especificações

– Fogão com forno e placa a gás
– 4 Queimadores para gás:
  - Frontal dto: 2.000W/71mm
  - Frontal esq: 3.000W/102mm
  - Posterior esq: 1.000W/55mm
  - Posterior dto: 2.000W/71mm
– Forno e grelhador a gás
– Forno com 4 posições para o tabuleiro
– Tampa metálica
– Termómetro de segurança
– Ignição elétrica
– Acessórios: 2 tabuleiros esmaltados + 1 grelha
– Branco
– Dimensões (AxLxP), em mm: 855x500x600

PT: **289€**
PNC: 943 003 361
EAN: 7332543396931

FOGÃO ZCG210H1WA

- Nova porta de vidro para uma melhor visibilidade e limpeza.
- Função Pizza para um resultado perfeito.

Especificações

– Fogão com forno e placa a gás
– 4 Queimadores para gás:
  - Frontal dto: 2.600W/55mm
  - Frontal esq: 2.000W/71mm
  - Posterior esq: 2.000W/71mm
  - Posterior dto: 1.000W/55mm
– Forno e grelhador a gás
– Forno com 4 posições para o tabuleiro
– Temporizador de cozedura
– Tampa metálica
– Segurança termoelétrica
– Ignição elétrica
– Acessórios: 2 tabuleiros esmaltados + 1 grelha
– Branco
– Dimensões (AxLxP), em mm: 855x500x500

PT: **269€**
PNC: 943 003 358
EAN: 733254339690

COZINHAR: ESPECIFICAÇÕES TÉCNICAS FOGÕES

Ficha de produto em conformidade com a Regulamentação da Comissão Europeia (UE) 65/2014	ZCV65311XA	ZCV65201WA	ZCV550G1XA	ZCV540G1WA	ZCG61281XA
Marca	Zanussi	Zanussi	Zanussi	Zanussi	Zanussi
Modelo	ZCV65311XA	ZCV65201WA	ZCV550G1XA	ZCV540G1WA	ZCG61281XA
Índice de eficiência energética	97,4	97,4	97,4	94,9	-
Classe Eficiência Energética	A	A	A	A	-
Consumo de energia no modo estático (kWh/ciclo)	0,89	0,89	0,89	0,75	-
Consumo de energia no modo estático (Mj/ciclo)	-	-	-	-	-
Consumo de energia no modo ventilado (kWh/ciclo)	0,76	0,76	0,76	0,84	-
Consumo de energia no modo ventilado (Mj/ciclo)	-	-	-	-	-
Nº de cavidades	1	1	1	1	1
Fonte de energia	Eletricidade	Eletricidade	Eletricidade	Eletricidade	Gás
Volume líquido da cavidade do forno (l)	56	54	54	56	51
Cor	Inox anti dedadas	Branco	Inox	Branco	Inox anti dedadas
Dimensões					
Altura (mm)	868	858	858	858	855
Largura (mm)	600	600	500	500	600
Profundidade (mm)	600	600	600	600	600
Características placa					
Tipo	Vitrocerâmica	Vitrocerâmica	Vitrocerâmica	Vitrocerâmica	Gás
Posterior esquerdo, Tipo	"Hi-Light"	"Hi-Light"	"Hi-Light"	"Hi-Light"	Queimador auxiliar
Posterior esquerdo, W/mm	1200/140	1200/140	1200/140	1200/140	1000/54
Posterior direito, Tipo	"Hi-Light"	"Hi-Light"	"Hi-Light"	"Hi-Light"	Queimador semi-rápido
Posterior direito, W/mm	1200/140	1700/180	1700/180	1700/180	2000/70
Frente Esquerda, Tipo	"Hi-Light"	"Hi-Light"	"Hi-Light"	"Hi-Light"	Queimador rápido
Frente Esquerda, W/mm	1800/180	1700/180	1700/180	1700/180	3000/100
Frente direita, Tipo	"Hi-Light"	"Hi-Light"	"Hi-Light"	"Hi-Light"	Queimador semi-rápido
Frente direita, W/mm	1800/180	1200/140	1200/140	1200/140	2000/70
Frontal central, tipo	-	-	-	-	-
Frontal central, W/mm	-	-	-	-	-
Ignição Elétrica	-	-	-	-	✓
Segurança Termoelétrica	-	-	-	-	✓
Indicador calor residual	✓	✓	✓	✓	-
Características forno					
Tipo	Elétrico	Elétrico	Elétrico	Elétrico	Gás
Capacidade (L)	56	54	54	56	51
Multifunção / Convencional	Multifunções	Multifunções	Multifunções	Convencional	Convencional
Grelhador	Elétrico	Elétrico	Elétrico	Elétrico	Gás
Níveis de Cozedura	2	2	2	1	1
Níveis de Introdução do tabuleiro	4	4	4	4	4
Número de Vidros (Porta)	2	2	2	2	2
Tipos de Aquecimento					
Inferior	✓	✓	✓	✓	✓
Superior	-	-	✓	✓	-
Cozedura convencional	✓	✓	✓	✓	-
Turbo	✓	✓	-	✓	-
Grill	Espeto rotativo	✓	✓	✓	Espeto rotativo
Grill + Grelhador	✓	-	-	-	✓
Descongelar	✓	✓	-	-	-
Prestações					
Tampa	-	-	-	-	Vidro
Luz interior	✓	✓	✓	✓	✓
Temporizador	Digital	✓	-	-	✓
Sinal acústico	✓	✓	-	-	✓
Nº de tabuleiros / grelhas	1/1	1/1	2/1	1/1	2/1
Opção remoção de porta	✓	✓	✓	✓	✓
Kit Gás Natural	-	-	-	-	✓
Dados Técnicos					
Frequência, Hz	50	50	50	50/60	50/60
Voltagem, V	230	230	230	230	220-240
Potência, W	7835	8485	5800	5800	8000

COZINHAR: ESPECIFICAÇÕES TÉCNICAS FOGÕES

Ficha de produto em conformidade com a Regulamentação da Comissão Europeia (UE) 65/2014	ZCG61281WA	ZCG510G1XA	ZCG510G1WA	ZCG210H1WA
Marca	Zanussi	Zanussi	Zanussi	Zanussi
Modelo	ZCG61281WA	ZCG510G1XA	ZCG510G1WA	ZCG210H1WA
Índice de eficiência energética	-	-	-	
Classe Eficiência Energética	-	-	-	-
Consumo de energia no modo estático (kWh/ciclo)	-	-	-	-
Consumo de energia no modo estático (Mj/ciclo)	-	-	-	-
Consumo de energia no modo ventilado (kWh/ciclo)	-	-	-	
Consumo de energia no modo ventilado (Mj/ciclo)	-	-	-	-
Nº de cavidades	1	1	1	1
Fonte de energia	Gás	Gás	Gás	Gás
Volume líquido da cavidade do forno (l)	51	53	53	53
Cor	Branco	Inox	Branco	Branco
Dimensões				
Altura (mm)	855	855	855	850
Largura (mm)	600	500	500	500
Profundidade (mm)	600	600	600	500
Características placa				
Tipo	Gás	Gás	Gás	Gás
Posterior esquerdo, Tipo	Queimador auxiliar	Queimador auxiliar	Queimador auxiliar	Queimador semi-rápido
Posterior esquerdo, W/mm	1000/54	1000/55	1000/55	2000/71
Posterior direito, Tipo	Queimador semi-rápido	Queimador semi-rápido	Queimador semi-rápido	Queimador auxiliar
Posterior direito, W/mm	2000/70	2000/71	2000/71	1000/55
Frente Esquerda, Tipo	Queimador rápido	Queimador rápido	Queimador rápido	Queimador semi-rápido
Frente Esquerda, W/mm	3000/100	3000/102	3000/102	2000/71
Frente direita, Tipo	Queimador semi-rápido	Queimador semi-rápido	Queimador semi-rápido	Queimador semi-rápido
Frente direita, W/mm	2000/70	2000/71	2000/71	2600/102
Frontal central, tipo	-	-	-	-
Frontal central, W/mm	-	-	-	-
Ignição Elétrica	✓	✓	✓	✓
Segurança Termoelétrica	✓	Termopar	Termopar	Termopar
Indicador calor residual	-	-	-	-
Características forno				
Tipo	Gás	Gás	Gás	Gás
Capacidade (L)	51	53	53	53
Multifunção / Convencional	Convencional	Convencional	Convencional	Convencional
Grelhador	Gás	Gás	Gás	Gás
Níveis de Cozedura	1	1	1	1
Níveis de Introdução do tabuleiro	4	4	4	4
Número de Vidros (Porta)	2	2	2	2
Tipos de Aquecimento				
Inferior	✓	✓	✓	✓
Superior	-	-	-	-
Cozedura convencional	-	-	-	-
Turbo	-	-	-	-
Grill	Espeto rotativo	✓	✓	✓
Grill + Grelhador	✓	-	-	✓
Descongelar	-	-	-	-
Prestações				
Tampa	Vidro	Vidro	Esmaltada	Esmaltada
Luz interior	✓	✓	✓	✓
Temporizador	✓	-	-	-
Sinal acústico	✓	-	-	-
Nº de tabuleiros / grelhas	2/1	2/1	2/1	2/1
Opção remoção de porta	✓	✓	✓	✓
Kit Gás Natural	✓	✓	✓	✓
Dados Técnicos				
Frequência, Hz	50/60	50	50	50
Voltagem, V	220-240	230	230	230
Potência, W	8000	-	-	-

PLACAS? FÁCIL

FERVER EM SEGUNDOS

A tecnologia de indução permite cozinhar mais rápido. Quer esteja a derreter chocolate ou a cozer massa, a placa reage de imediato quando coloca o tacho, aquecendo apenas o fundo do recipiente.

LIMPEZA SEM ESFORÇO

A placa foi especialmente desenvolvida para que a limpeza seja mais fácil e rápida! Tudo o que tem de fazer é limpar as grelhas em esmalte com um pano húmido. Limpeza sem esforço com resultados excelentes.

reddot design award

iF DESIGN AWARD 2015

PLACAS DE INCANDESCÊNCIA RÁPIDA

Facilidade de utilização e controlo simples de uso são características que fazem da placa de incandescência rápida uma das opções mais consensuais na hora de substituir uma placa a gás por uma elétrica.

PLACA MISTA

Existe também a possibilidade de optar por uma placa vitrocerâmica com focos de indução e focos de incandescência rápida. Maior flexibilidade no que se refere a níveis de cozedura e controlo preciso.

FUNÇÃO PAUSA

Toca a campainha e está a cozinhar… ative a função Pausa para memorizar as configurações, com a garantía que poderá retomar a cozedura exatamente no ponto em que parou com um simples toque numa tecla.

MANTER A TRADIÇÃO? FÁCIL

PLACAS A GÁS

Queimador wok, ignição elétrica, segurança termoelétrica… todas as funções necessárias para quem prefere continuar a cozinhar com gás. Adaptam-se aos seus tachos e panelas grandes ou pequenas… especialmente desenhadas para oferecer a maior flexibilidade possível.

SEGURANÇA

Nas placas a gás, todos os modelos têm o sistema de segurança termoelétrica, para cortar o abastecimento de gás se a chama se apagar acidentalmente.

NOVIDADES PLACAS A GÁS

Apresentamos modelos com um design inovador com linhas mais modernas. Incluem grelhas de ferro fundido, mais resistente ao calor e de maior durabilidade, oferecem ainda maior estabilidade aos seus recipientes.
O queimador wok permite cozinhar de forma mais eficiente graças à intensidade da sua chama. A moldura com design biselado evita que os líquidos transbordem, oferecendo ao mesmo tempo um design muito mais atual.

CRISTALGÁS

As superfícies de vidro das placas cristalgás facilitam a limpeza, para além oferecerem uma maior elegância à sua cozinha. Adicionalmente, os comandos frontais de acesso direto facilitam a sua utilização.

- Design da placa com perfil biselado.
- Design das grelhas permite manter os seus recipientes mais estáveis e seguros quando está a cozinhar.
- Novo ângulo da regulação da chama – mais cómodo e preciso.
- Comandos mais ergonómicos e fáceis de utilizar.
- Placa com apenas 40 mm de altura.
- Queimador wok.

PLACA ZIL8470CB

- Cozinhe em menos tempo com uma placa de indução.
- Touch Control - Controlo total da temperatura da placa só com o deslizar de um dedo!
- Função Power Booster que aumenta a potência para cozinhar mais rapidamente.
- Planeie a sua cozinha livremente com a placa de indução mais fina do mercado.

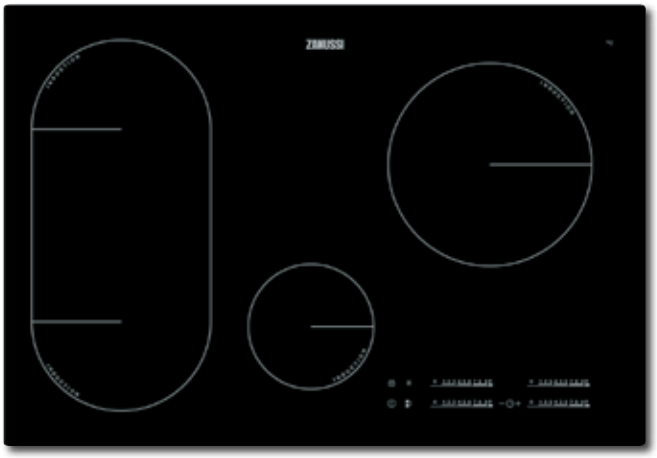

Especificações

– 4 focos de indução Power
– Facetada
– Touch Control e temporizador
– Focos:
  - Centro frt: 1400-2500W/145mm
  - Frontal esq: 2300-3200W/210mm
  - Posterior dto: 2300-3600/240mm
  - Posterior esq: 2300-3200/210mm
– Bloqueio de segurança
– Função Pausa
– Função Ponte à esquerda
– Indicador de calor residual
– Dimensões do corte (LxP), em mm: 750x490

PT: **691€**
PNC: 949 595 670
EAN: 7332543585083

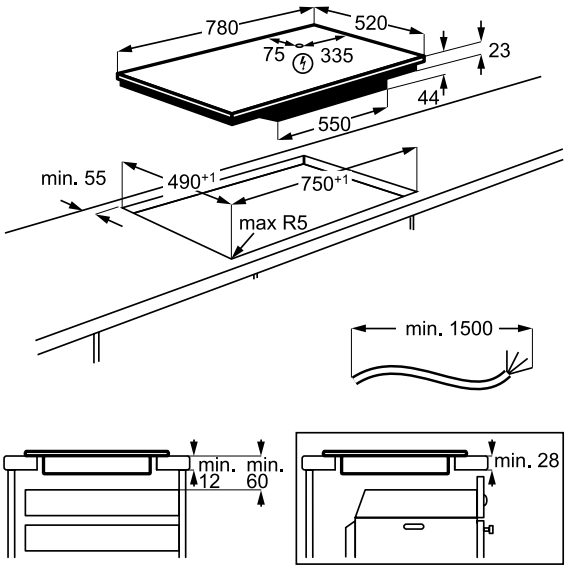

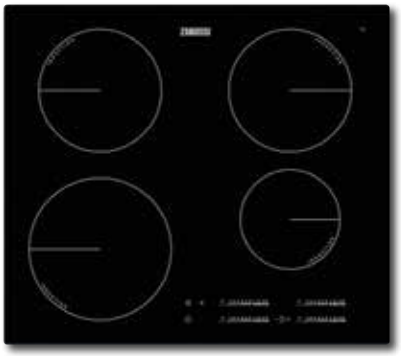

PLACA ZIT6470CB

- Cozinhe em menos tempo com uma placa de indução.
- Touch Control - Controlo total da temperatura da placa só com o deslizar de um dedo!
- Função Power Booster que aumenta a potência para cozinhar mais rapidamente.
- Planeie a sua cozinha livremente com a placa de indução mais fina do mercado.

Especificações

– 4 focos de indução Power
– Facetada
– Touch Control e temporizador
– Focos:
  - Frontal dto: 1400-2500W/145mm
  - Frontal esq: 2300-3600W/210mm
  - Posterior dto: 1800-2500/180mm
  - Posterior esq: 1800-2500/180mm
– Bloqueio de segurança
– Função Pausa
– Indicador de calor residual
– Dimensões do corte (LxP), em mm: 560x490

PT: **552€**
PNC: 949 595 675
EAN: 7332543585137

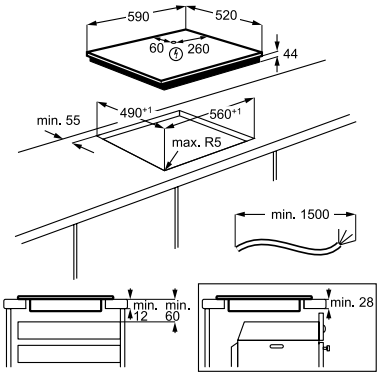

PLACA ZEN6641XBA

- Placa mista com focos de incandescência e indução.
- Foco com diâmetro duplo.
- Função Power Booster que aumenta a potência para uma cozedura mais rápida.
- Indicadores de calor residual para maior segurança.

Especificações

– 2 focos de indução (1 Power) + 2 de incandescência rápida
– Moldura Inox
– Touch Control e temporizador
– Focos:
  - Frontal esq. Ind: 2.300-3.700W/210mm
  - Frontal dto. Ind: 1.400/145mm
  - Posterior dto: 700-1.700W/120/180mm
  - Posterior esq: 1.200W/145mm
– Bloqueio de segurança
– Dimensões do corte (LxP), em mm: 560x490

PT: **414€**
PNC: 949 595 545
EAN: 7332543177493

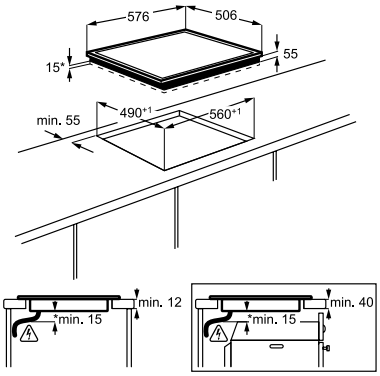

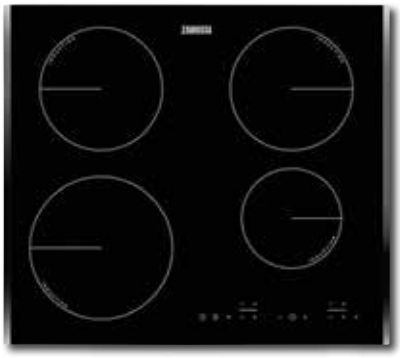

PLACA ZIT6460BB

- Cozinhe em menos tempo com uma placa de indução.
- Função Power Booster que aumenta a potência para uma cozedura mais rápida.
- Set&Go: um sinal avisa-o quando tiver passado o tempo programado.
- Planeie a sua cozinha livremente com a placa de indução mais fina do mercado.

Especificações

– 4 focos de indução (2 Power)
– Biselada 2 lados
– Touch Control e temporizador
– Focos:
  - Frontal esq: 2.300-3.700W/210mm
  - Frontal dto: 1.400-2.500W/145mm
  - Posterior dto: 1.800W/180mm
  - Posterior esq: 1.800W/180mm
– Bloqueio de segurança
– Dimensões do corte (LxP), em mm: 560x490

PT: **403€**
PNC: 949 492 304
EAN: 7332543601943

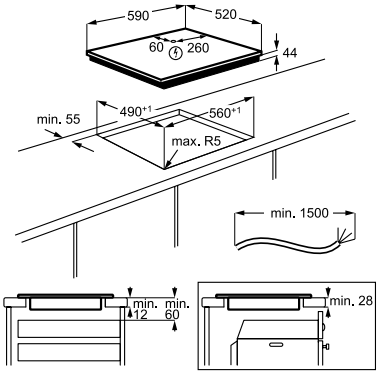

- Cozinhe em menos tempo com uma placa de indução.
- Função Power Booster que aumenta a potência para uma cozedura mais rápida.
- Planeie a sua cozinha livremente com a placa de indução mais fina do mercado.

Especificações

– 3 focos de indução (2 Power)
– Facetada
– Touch Control e temporizador
– Focos:
  - Frontal esq: 2300/3700W/210mm
  - Frontal dto: 1800/2800/3500/3700W/180/280mm
  - Posterior esq: 1.400W/145mm
– Bloqueio de segurança
– Indicador de calor residual
– Dimensões do corte (LxP), em mm: 560x490

PT: **396€**
PNC: 949 492 288
EAN: 7332543586707

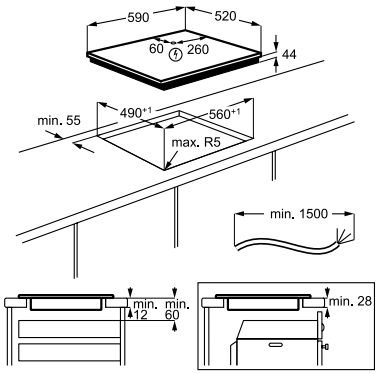

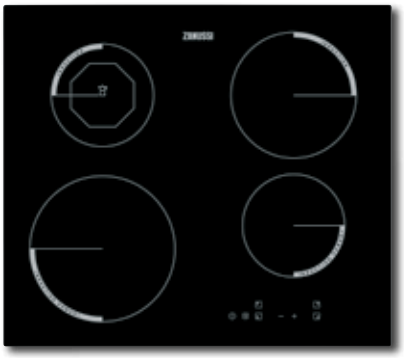

PLACA ZEI6840FBA

- Placa de aquecimento por indução com 4 focos.
- Rapidez de resposta que acelera os seus cozinhados.
- Foco com diâmetro duplo.
- Função Power Booster que aumenta a potência para uma cozedura mais rápida.

Especificações

– 4 focos de indução (2 Power)
– Facetada
– Touch Control
– Focos:
  - Posterior esq: 1200W/145mm
  - Frontal esq: 2300-2800W/210mm
  - Posterior dto: 1800W/180mm
  - Frontal dto: 1200/1800W/145mm
– Bloqueio de segurança
– Dimensões do corte (LxP), em mm: 560x490

PT: **369€**
PNC: 949 492 073
EAN: 7332543376476

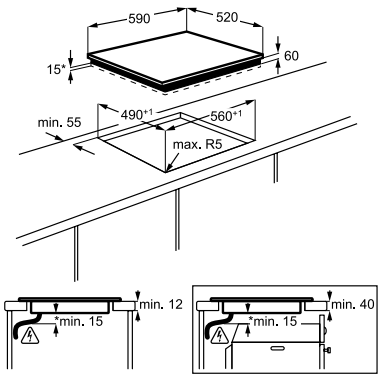

PLACA ZEI6240FBV

- Placa de aquecimento por indução com 4 focos.
- Rapidez de resposta que acelera os seus cozinhados.
- Indicadores de calor residual para maior segurança.

Especificações

– 4 focos de indução
– Facetada
– Touch Control
– 4 focos:
  - Posterior esq: 1200W/145mm
  - Frontal esq: 2300/210mm
  - Posterior dto: 1800W/180mm
  - Frontal dto: 1200W/145mm
– Bloqueio de segurança
– Dimensões do corte (LxP), em mm: 560x490

PT: **340€**
PNC: 949 492 082
EAN: 7332543376568

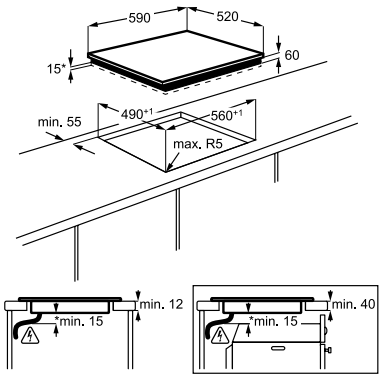

PLACA ZEV6341XBA

- Foco com diâmetro duplo.
- Indicadores de calor residual para maior segurança.
- Bloqueio de segurança para crianças.

Especificações

– 4 focos Hi-Light (1 duplo)
– Moldura Inox
– Touch Control
– Focos:
  - Frontal esq: 750-2.200W/120-210mm
  - Frontal dto: 1.200W/145mm
  - Posterior dto: 1.800W/180mm
  - Posterior esq: 1.200W/145mm
– Bloqueio de segurança
– Indicador de calor residual
– Dimensões do corte (LxP), em mm: 560x490

PT: **276€**
PNC: 949492124
EAN: 7332543484331

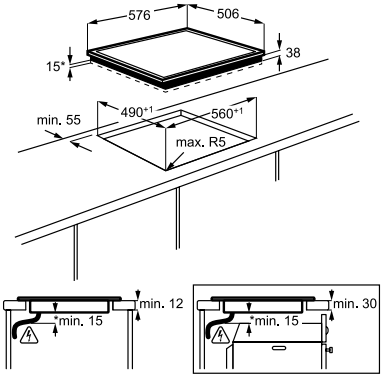

COZINHAR: PLACAS VITROCERÂMICAS DE INCANDESCÊNCIA RÁPIDA

PLACA ZEV6332FBA

- Foco com diâmetro triplo para frigideiras e tachos maiores.
- Indicadores de calor residual para maior segurança.
- Bloqueio de segurança para crianças.
- Placa de superfície cerâmica que facilita a limpeza.

Especificações

– 3 focos Hi-Light (1 triplo)
– Facetada
– Touch Control
– Focos:
  - Frontal esq: 1.800W/180mm
  - Posterior dto: 1.050-1950 2.700W/145-210-270mm
  - Posterior esq: 1.200W/145mm
– Bloqueio de segurança
– Indicador de calor residual
– Dimensões do corte (LxP), em mm: 560x490

PT: **276€**
PNC: 949 492 181
EAN: 7332543486328

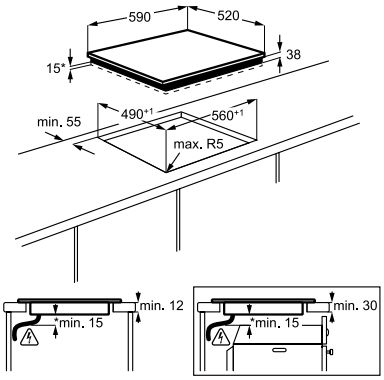

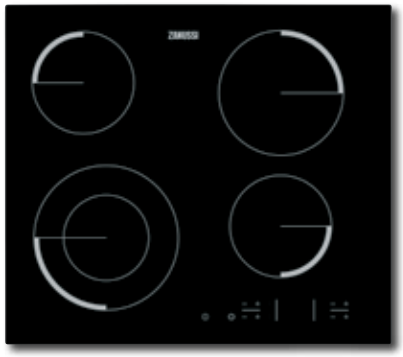

PLACA ZEV6341FBA

- Foco com diâmetro duplo.
- Indicadores de calor residual para maior segurança.
- Bloqueio de segurança para crianças.

Especificações

– 4 focos Hi-Light (1 duplo)
– Facetada
– Touch Control
– Focos:
  - Frontal esq: 750-2.200W/120-210mm
  - Frontal dto: 1.200W/145mm
  - Posterior dto: 1.800W/180mm
  - Posterior esq: 1.200W/145mm
– Bloqueio de segurança
– Indicador de calor residual
– Dimensões do corte (LxP), em mm: 560x490

PT: **258€**
PNC: 949 492 177
EAN: 7332543486281

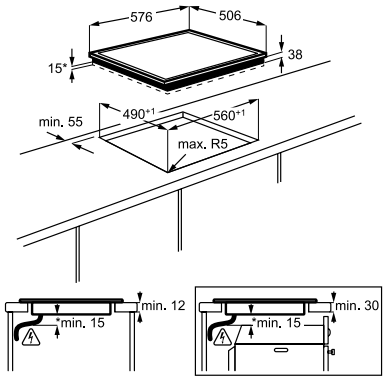

PLACA ZEV6340XBA

- Placa de incandescência rápida com 4 focos.
- Indicadores de calor residual para maior segurança.
- Bloqueio de segurança para crianças.

Especificações

– 4 focos Hi-Light
– Moldura Inox
– Touch Control
– Focos:
  - Frontal esq: 2.300W/210mm
  - Frontal dto: 1.200W/145mm
  - Posterior dto: 1.800W/180mm
  - Posterior esq: 1.200W/145mm
– Bloqueio de segurança
– Indicador de calor residual
– Dimensões do corte (LxP), em mm: 560x490

PT: **230€**
PNC: 949 492 122
EAN: 7332543484317

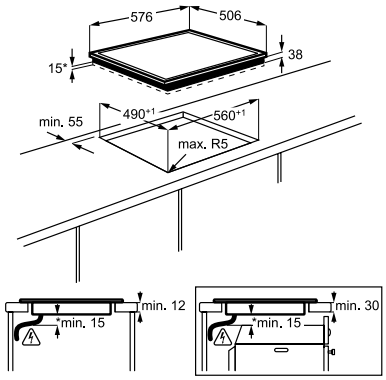

PLACA ZEV6140XBA

- Placa de incandescência rápida de aquecimento rápido e cozedura ágil.
- Indicadores de calor residual para maior segurança.
- Controlo por botões rotativos laterais.

Especificações

– 4 focos Hi-Light
– Moldura em inox
– Controlo por botões
– Focos:
  - Frontal esq: 1800W/180mm
  - Frontal dto: 1200W/145mm
  - Posterior dto: 1800W/180mm
  - Posterior esq: 1200W/145mm
– Indicador de calor residual
– Dimensões do corte (LxP), em mm: 560x490

PT: **212€**
PNC: 949 492 121
EAN: 7332543484300

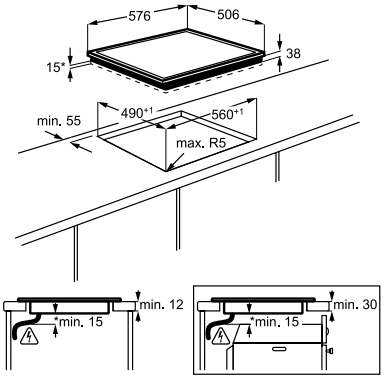

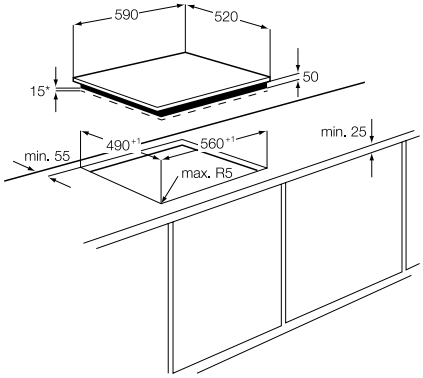

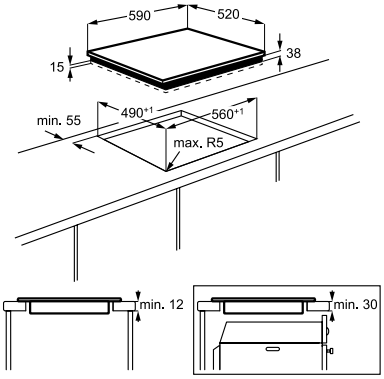

PLACA ZEV6240FBA

- Placa de incandescência rápida com 4 focos.
- Indicadores de calor residual para maior segurança.

Especificações

– 4 focos Hi-Light
– Facetada
– Focos:
  - Frontal esq: 2300W/210mm
  - Frontal dto: 1200W/145mm
  - Posterior dto: 1800W/180mm
  - Posterior esq: 1200W/145mm
– Bloqueio de segurança
– Indicador de calor residual
– Dimensões do corte (LxP), em mm: 560x490

PT: **184€**
PNC: 949 492 071
EAN: 733253376452

PLACA ZEV6332FBV

- Foco com diâmetro triplo para frigideiras e tachos maiores.
- Indicadores de calor residual para maior segurança.
- Bloqueio de segurança para crianças.
- Placa de superfície cerâmica que facilita a limpeza.

Especificações

– 3 focos Hi-Light (1 triplo)
– Facetada
– Touch Control
– Focos:
  - Frontal esq: 1.800W/180mm
  - Posterior dto: 1.050-1950 2.700W/145/210/270mm
  - Posterior esq: 1.200W/145mm
– Bloqueio de segurança
– Indicador de calor residual
– Dimensões do corte (LxP), em mm: 560x490

PT: **180€**
PNC: 949 492 193
EAN: 7332543486373

PLACA ZGO98520BA

WOK NOVO

- Superfície de cozedura mais ampla que oferece mais espaço para trabalhar.
- Queimador central que produz uma chama muito intensa, ideal para cozinhar com um Wok.
- Sistema de ignição elétrica no próprio comando.

Especificações

– 5 queimadores a gás (1 wok)
– Comandos frontais
– Queimadores:
  - Frontal esq: 1000W/54mm
  - Central: 3800W/122mm
  - Frontal dto e posterior dto e esq: 1900W/70mm
– Segurança termoelétrica
– Grelhas circulares em ferro fundido
– Injetores para mudança de gás incluídos
– Mesa de trabalho em vidro temperado preto
– Dimensões do corte (LxP), em mm: 830x480

PT: **369€**
PNC: 949 750 933
EAN: 7332543669240

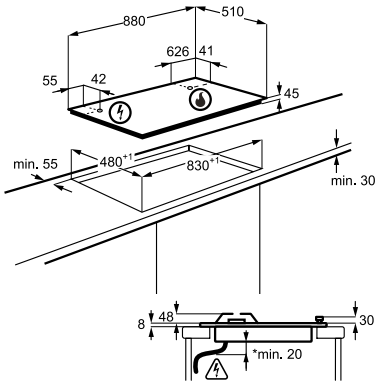

PLACA ZGO68410BA

WOK NOVO

- Superfície de cozedura mais ampla que oferece mais espaço para trabalhar.
- Queimador posterior que produz uma chama muito intensa, ideal para cozinhar com um Wok.
- Sistema de ignição elétrica no próprio comando.

Especificações

– 4 queimadores a gás (1 wok)
– Comandos frontais
– Queimadores:
  - Posterior esquerdo: 3000W/100mm
  - Frontal esq: 1000W/54mm
  - Posterior dto: 1900W/70mm
  - Frontal dto: 1900W/70mm
– Segurança termoelétrica
– Grelhas circulares em ferro fundido
– Injetores para mudança de gás incluídos
– Mesa de trabalho em vidro temperado preto
– Dimensões do corte (LxP), em mm: 550x470

PT: **257€**
PNC: 949 640 758
EAN: 7332543666898

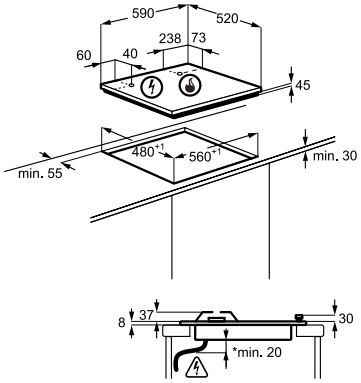

PLACA ZGO65414BA

- A superfície de vidro desta placa facilita a limpeza.
- Placa a gás para obter calor instantâneo.
- Sistema de ignição elétrica no próprio comando.
- Sistema de segurança termoelétrica que desliga o abastecimento de gás se a chama se apagar.
- Grelhas esmaltadas.

Especificações

– 4 queimadores a gás
– Comandos frontais
– Queimadores:
  - Frontal esq: 2.900W/70mm
  - Frontal dto: 1.000W/54mm
  - Posterior dto: 1.900W/70mm
  - Posterior esq: 1.900W/70mm
– Segurança termoelétrica
– Injetores para mudança de gás incluídos
– Dimensões do corte (LxP), em mm: 560x480

PT: **258€**
PNC: 949 620 888
EAN: 7332543185986

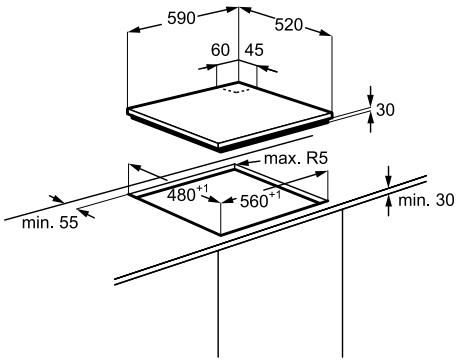

PLACA ZGO62414BA

NOVO

- A superfície de vidro desta placa facilita a limpeza.
- Queimadores PureFlame mais eficientes, para aquecimento mais rápido.
- Sistema de ignição elétrica no próprio comando.
- Sistema de segurança termoelétrica que desliga o abastecimento de gás se a chama se apagar.
- Grelhas esmaltadas.

Especificações

– 4 queimadores a gás
– Comandos laterais
– Queimadores:
  - Frontal esq: 2.900W/70mm
  - Frontal dto: 1.000W/54mm
  - Posterior dto: 1.900W/70mm
  - Posterior esq: 1.900W/70mm
– Segurança termoelétrica
– Injetores para mudança de gás incluídos
– Dimensões do corte (LxP), em mm: 550x470

PT: **239€**
PNC: 949 640 742
EAN: 7332543663729

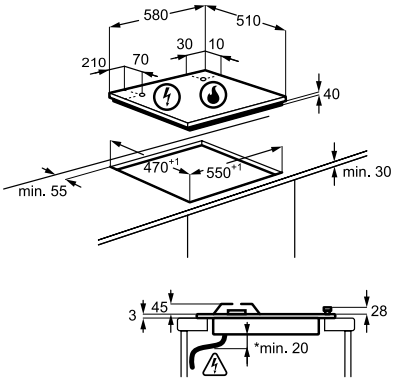

PLACA ZGH76524XS

- Superfície de cozedura mais ampla.
- Queimador central que produz uma chama muito intensa, ideal para cozinhar com um Wok.
- Modelo com cinco queimadores de diferentes tamanhos.
- Sistema de ignição elétrica no próprio comando.
- Cozinhe de forma mais segura graças ao novo design das grelhas.

Especificações

– 5 queimadores a gás (1 wok)
– Comandos frontais
– Queimadores:
  - Frontal esq: 2.000W/70mm
  - Frontal dto: 1.000W/54mm
  - Centro: 4.000W/128mm
  - Posterior dto: 3.000W/100mm
  - Posterior esq: 2.000W/70mm
– Segurança termoelétrica
– 3 grelhas em ferro fundido
– Injetores para mudança de gás incluídos
– Dimensões do corte (LxP), em mm: 560x480

PT: **258€**
PNC: 949 630 813
EAN: 7332543599905

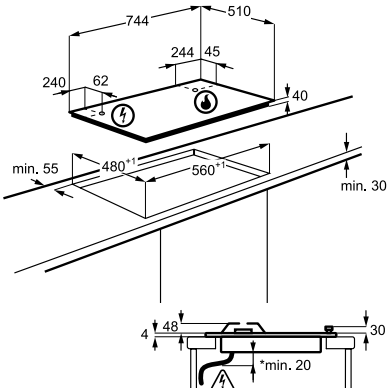

PLACA ZGH75524XA

- Superfície de cozedura mais ampla que oferece mais espaço para trabalhar.
- Queimador central que produz uma chama muito intensa, ideal para cozinhar com um Wok.
- Sistema de ignição automática.
- Cozinhe de forma mais segura graças ao novo design das grelhas.

Especificações

– 5 queimadores a gás (1 wok)
– Comandos frontais
– Queimadores:
  - Frontal e posterior esq: 2000W/70mm
  - Frontal dto: 1000W/54mm
  - Central: 4000W/128mm
  - Posterior dto: 3000W/100mm
– Segurança termoelétrica
– 3 grelhas esmaltadas
– Injetores para mudança de gás incluídos
– Dimensões do corte (LxP), em mm: 560x480

PT: **239€**
PNC: 949 630 816
EAN: 7332543601011

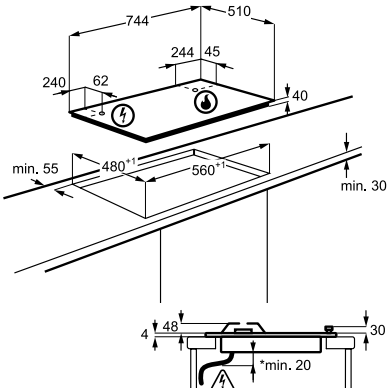

PLACA ZGH66424XS

- Placa a gás para obter calor instantâneo.
- Queimador que produz uma chama muito intensa, ideal para cozinhar com um Wok.
- Sistema de ignição elétrica no próprio comando.
- Cozinhe de forma mais segura graças ao novo design das grelhas.

Especificações

– 4 queimadores a gás
– Comandos frontais
– Queimadores:
  - Posterior esq e dto: 2000W/70mm
  - Frontal dto: 1000W/54mm
  - Frontal esq: 4000W/128mm
– Segurança termoelétrica
– 2 grelhas em ferro fundido
– Injetores para mudança de gás incluídos
– Dimensões do corte (LxP), em mm: 560x480

PT: **193€**
PNC: 949 640 612
EAN: 7332543601028

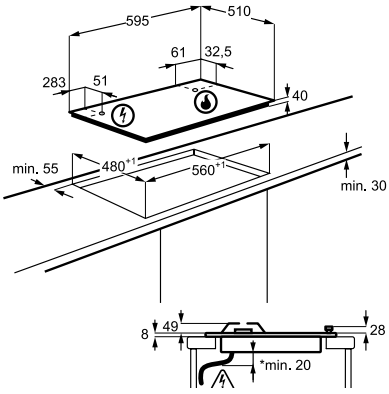

PLACA ZGH65414XA

- Placa a gás para obter calor instantâneo.
- Sistema de ignição elétrica no próprio comando.
- Sistema de segurança termoelétrica que desliga o abastecimento de gás se a chama se apagar.
- Cozinhe de forma mais segura graças ao novo design das grelhas.

Especificações

– 4 queimadores a gás
– Comandos frontais
– Queimadores:
  - Posterior esq e dto: 2000W/70mm
  - Frontal dto: 1000W/54mm
  - Frontal esq: 4000W/128mm
– Segurança termoelétrica
– 2 grelhas esmaltadas
– Injetores para mudança de gás incluídos
– Dimensões do corte (LxP), em mm: 550x470

PT: **175€**
PNC: 949 640 622
EAN: 7332543601042

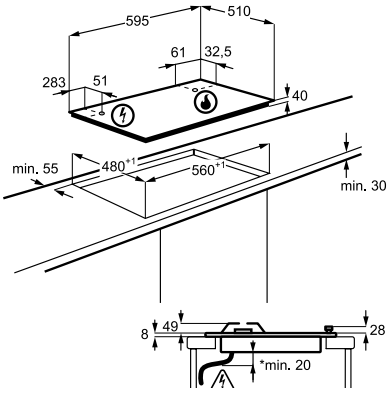

PLACA ZGH62424XA

WOK

- Placa a gás para obter calor instantâneo.
- Queimador frontal esquerdo que produz uma chama muito intensa, ideal para cozinhar com um Wok.
- Sistema de ignição elétrica no próprio comando.

Especificações

– 4 queimadores a gás (1 wok)
– Comandos laterais
– Queimadores:
  - Frontal esq: 4000W/128mm
  - Frontal dto: 1000W/54mm
  - Posterior esq e dto: 2000W/70mm
– Segurança termoelétrica
– 2 grelhas esmaltadas
– Injetores para mudança de gás incluídos
– Dimensões do corte (LxP), em mm: 550x470

PT: **184€**
PNC: 949 640 579
EAN: 7332543587452

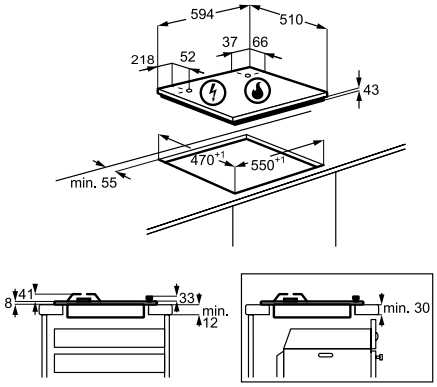

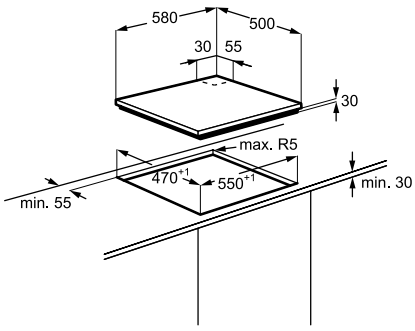

PLACA ZGM64300X

NOVO

- Placa mista com 3 queimadores a gás e 1 disco elétrico.
- Sistema de segurança termoelétrica que desliga o abastecimento de gás se a chama se apagar.
- Sistema de ignição elétrica no próprio comando.

Especificações

– 3 queimadores a gás + 1 disco elétrico
– Comandos laterais
– Queimadores:
  - Frontal esq: 3000W/100mm
  - Frontal dto: 1000W/54mm
  - Posterior dto: 2000W/70mm
– Segurança termoelétrica
– 2 grelhas esmaltadas
– Injetores para mudança de gás incluídos
– Dimensões do corte (LxP), em mm: 550x470

PT: **166€**
PNC: 949 740 647
EAN: 7332543660506

PLACA ZGH62414XA

- Placa a gás para obter calor instantâneo.
- Sistema de segurança termoelétrica que desliga o abastecimento de gás se a chama se apagar.
- Sistema de ignição elétrica.

Especificações

– 4 queimadores a gás
– Comandos laterais
– Queimadores:
  - Frontal esq: 3000W/100mm
  - Frontal dto: 1000W/54mm
  - Posterior esq e dto: 2000W/70mm
– Segurança termoelétrica
– 2 grelhas esmaltadas
– Injetores para mudança de gás incluídos
– Dimensões do corte (LxP), em mm: 550x470

PT: **138€**
PNC: 949 640 566
EAN: 7332543587322

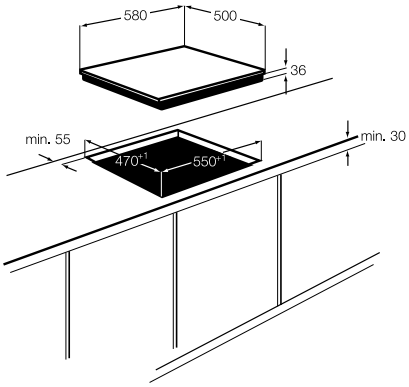

PLACA ZGH62417XA

- Placa a gás para obter calor instantâneo.
- Sistema de segurança termoelétrica que desliga o abastecimento de gás se a chama se apagar.
- Comandos laterais para maior segurança.

Especificações

– 4 queimadores a gás
– Comandos laterais
– Queimadores:
  - Frontal esq: 3.000W/100mm
  - Frontal dto: 1.000W/54mm
  - Posterior dto: 2.000W/70mm
  - Posterior esq: 2.000W/70mm
– Segurança termoelétrica
– 2 grelhas esmaltadas
– Injetores para mudança de gás incluídos
– Dimensões do corte (LxP), em mm: 550x470

PT: **119€**
PNC: 949 640 559
EAN: 7332543589098

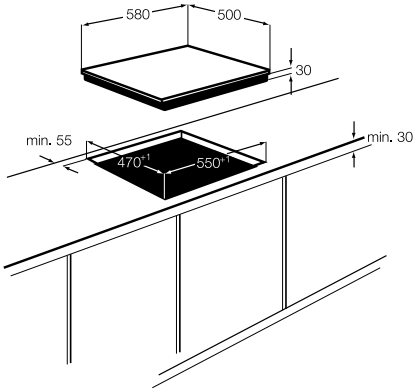

PLACA ZEE6942FXS

- Placa elétrica com 4 discos, 3 dos quais rápidos.
- Painel de controlo lateral com botões rotativos de acesso fácil.

Especificações

– 4 discos elétricos
– Comandos laterais
– Discos:
  - Frontal esq e dto: 1500W/145mm
  - Frontal dto: 1000W/145mm
  - Posterior esq: 1500W/180mm
  - Posterior dto: 1500W/180mm
– Dimensões do corte (LxP), em mm: 550x480

PT: **157€**
PNC: 949 800 953
EAN: 7332543658091

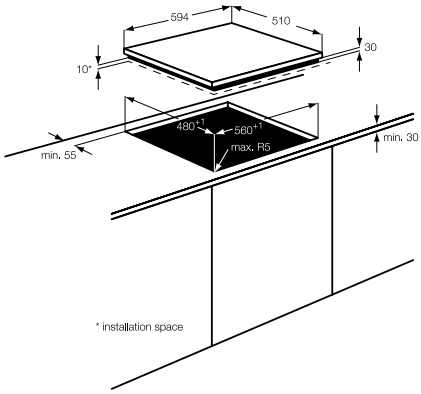

PLACA ZEI3921IBA

- As placas modulares de indução da gama Dominó combinam-se entre si para se adaptarem a qualquer tipo de cozinha.
- Dois focos de tamanhos diferentes.
- Superfície cerâmica que facilita a limpeza.

Especificações

– 2 focos de indução
– Moldura Inox
– Comandos frontais
– Focos:
  - Frontal: 1.400W/140mm
  - Posterior: 1.800W/180mm
– Dimensões do corte (LxP), em mm: 270x490

PT: **378€**
PNC: 949 738 678
EAN: 7332543177769

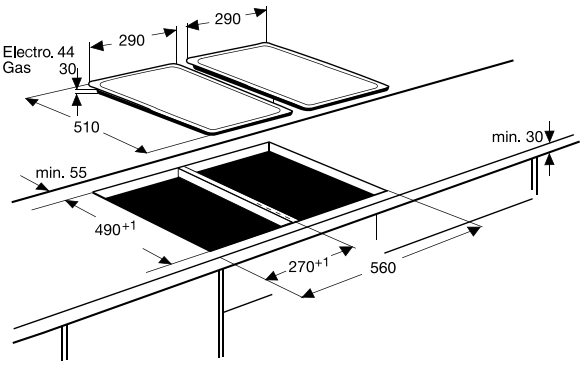

PLACA ZES3921IBA

- As placas modulares da gama Dominó combinam--se entre si para se adaptarem a qualquer tipo de cozinha.
- Dois focos de tamanhos diferentes.
- Vitrocerâmica de aquecimento rápido.
- Superfície cerâmica que facilita a limpeza.

Especificações

– 2 focos Hi-Light
– Moldura Inox
– Comandos frontais
– Focos:
  - Frontal: 1.200W/145mm
  - Posterior: 1.700W/180mm
– Botões rotativos
– Dimensões do corte (LxP), em mm:
  270x490

PT: **203€**
PNC: 949 738 677
EAN: 7332543177752

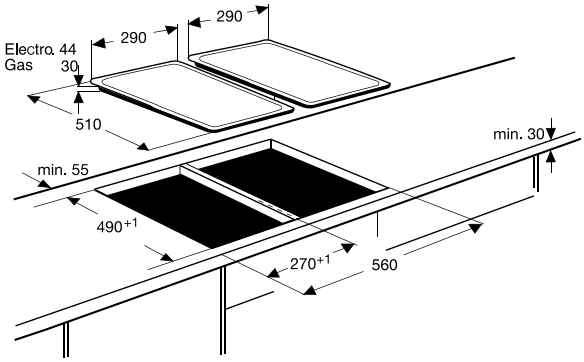

PLACA ZGG35214XA

- As placas Dominó combinam-se entre si para se adaptarem a qualquer tipo de cozinha.
- Prático sistema de ignição elétrica no próprio comando.
- Sistema de segurança termoelétrica que desliga o abastecimento de gás se a chama se apagar.
- Focos de tamanhos diferentes.

Especificações

– 2 queimadores a gás
– Comandos frontais
– Queimadores:
  - Frontal: 1.000W/54mm
  - Posterior: 3.000W/100mm
– Segurança termoelétrica
– Injetores para mudança de gás incluídos
– Dimensões do corte (LxP), em mm:
  270x490

PT: **119€**
PNC: 949 738 190
EAN: 7332543186082

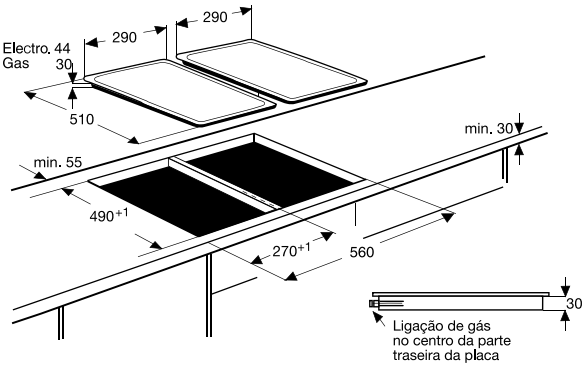

M3HCC200

- Este detergente de elevada qualidade para limpeza de placas de vitrocerâmica confere à sua placa um brilho verdadeiramente perfeito. Deixa uma película protetora que facilita a limpeza futura. As suas propriedades permitem que limpe a placa sem riscar a superfície.

Remove resíduos de alimentos e gordura
Ideal para dar brilho à sua placa vitrocerâmica, de indução e de incandescência rápida
Volume: 300ml
12 unidades por Caixa - preço unitário

PNC: 902 979 959
EAN:7332543657230
PT: **€ 9,75**

A6IME102

- Este raspador para placas de vitrocerâmica de indução ou incandescência rápida, limpa a superfície das placas, removendo gorduras e resíduos de alimentos, sem riscos. É fácil de usar e seguro, deixando a sua placa como nova.

Lâminas (vendidas separadamente) podem ser substituídas sempre que necessário
12 Unidades por Caixa - preço unitário

PNC: 902 979 539
EAN: 7321423231189
PT: **€ 7.48**

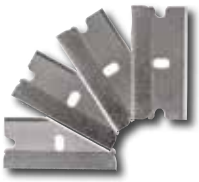

A6IMB102

- Estas lâminas para raspador de placas vitrocerâmicas são fáceis de montar e não riscam. Eliminam eficazmente os resíduos ressequidos e mesmo a sujidade mais resistente. Cada unidade contém 10 lâminas.

12 Unidades por Caixa - preço unitário

PNC: 902 979 541
EAN: 7321423231202
PT: **€ 7.48**

COZINHAR: ESPECIFICAÇÕES TÉCNICAS PLACAS INDUÇÃO

	ZIL8470CB	ZIT6470CB	ZEN6641XBA	ZIT6460BB	ZIT6360CB
Marca	Zanussi	Zanussi	Zanussi	Zanussi	Zanussi
Modelo	ZIL8470CB	ZIT6470CB	ZEN6641XBA	ZIT6460BB	ZIT6360CB
Tipo de aquecimento	Indução	Indução	Indução	Indução	Indução
Largura	80	60	60	60	60
Design	Facetada	Facetada	Moldura Inox	Biselada 2 lados	Facetada
Sistema de fácil instalação	✓	✓	✓	✓	✓
Dimensões					
Largura (mm)	780	590	576	590	590
Profundidade (mm)	520	520	506	520	520
Altura (mm)	44	44	55	44	44
Largura do corte (mm)	750	560	560	560	560
Profundidade do corte (mm)	490	490	490	490	490
Características					
Comandos	Touch Deslizante	Touch Deslizante	Touch Control	Touch Control	Touch Control
Sinal acústico fim de cozedura	✓	✓	✓	✓	✓
Desconexão de segurança	✓	✓	✓	✓	✓
Função Power	✓	✓	✓	✓	✓
Função Ponte	-	-	-	-	-
Bloqueio de Segurança para crianças	✓	✓	✓	✓	✓
Aquecimento automático	✓	✓	✓	✓	✓
Níveis de potência	9	9	9	9	9
Zonas de Cozedura					
Frontal esquerdo, Tipo	Indução	Indução	Indução	Indução	Indução
Frontal esquerdo, W/mm	2300-3200/210	2300-3600/210	2300-3700/210	2300-3700/210	2300-3700/210
Posterior esquerdo, Tipo	Indução	Indução	"Hi-Light"	Indução	Indução
Posterior esquerdo, W/mm	2300-3200/210	1800-2500/180	1200/145	1800/180	1400/145
Frontal centro, Tipo	Indução	-	-	-	-
Frontal centro, W/mm	1400-2500/145	-	-	-	-
Frontal direito, Tipo	-	Indução	Indução	Indução	Indução
Frontal direito, W/mm	-	1400-2500/145	1400/145	1400-2500/145	1800/2800/3500/ 3700W/180/280mm
Posterior direito, Tipo	Indução	Indução	"Hi-Light"	Indução	-
Posterior direito, W/mm	2300-3200/210	1800-2500/180	700/1700/120-180	1800/180	-
Dados Técnicos					
Voltagem, V	220-240/400V2N	220-240/400V2N	220-240	220-240/400V2N	220-240/400V2N
Frequência, Hz	50/60	50/60	50/60	50/60	50/60
Potência, W	7350	7350	6600	7350	7350
Cabo, m / ficha	1,5/-	1,5/-	1,5/-	1,5/-	1,5/-

COZINHAR: PLACAS INDUÇÃO E VITROCERÂMICAS

	ZEI6840FBA	ZEI6240FBV	ZEV6341XBA
Marca	Zanussi	Zanussi	Zanussi
Modelo	ZEI6840FBA	ZEI6240FBV	ZEV6341XBA
Tipo de aquecimento	Indução	Indução	"Hi-Light"
Largura	60	60	60
Design	Facetada	Facetada	Moldura Inox
Sistema de fácil instalação	✓	✓	✓
Dimensões			
Largura (mm)	590	590	576
Profundidade (mm)	520	520	506
Altura (mm)	60	60	38
Largura do corte (mm)	560	560	560
Profundidade do corte (mm)	490	490	490
Características			
Comandos	Touch Control	Touch Control	Touch Control
Sinal acústico fim de cozedura	-	-	✓
Desconexão de segurança	✓	-	✓
Função Power	2	-	-
Função Ponte	-	-	-
Bloqueio de Segurança para crianças	✓	-	✓
Aquecimento automático	-	-	-
Níveis de potência	9	9	9
Zonas de Cozedura			
Frontal esquerdo, Tipo	Indução	Indução	"Hi-Light" duplo
Frontal esquerdo, W/mm	2300-2800/210	2300/210	750-2200/120-210
Posterior esquerdo, Tipo	Indução	Indução	"Hi-Light"
Posterior esquerdo, W/mm	1200/145	1200/145	1200/145
Frontal direito, Tipo	Indução	Indução	"Hi-Light"
Frontal direito, W/mm	1200-1800/145	1200/145	1200/145
Posterior direito, Tipo	Indução	Indução	"Hi-Light"
Posterior direito, W/mm	1800/180	1800/180	1800/180
Dados Técnicos			
Voltagem, V	220-240	220-240	220-240
Frequência, Hz	50/60	50/60	50/60
Potência, W	6600	6600	6400
Cabo, m / ficha	1,5/-	1,5/-	1,5/-

	ZEV6332FBA	ZEV6341FBA	ZEV6340XBA	ZEV6140XBA	ZEV6240FBA	ZEV6332FBV
Marca	Zanussi	Zanussi	Zanussi	Zanussi	Zanussi	Zanussi
Modelo	ZEV6332FBA	ZEV6341FBA	ZEV6340XBA	ZEV6140XBA	ZEV6240FBA	ZEV6332FBV
Tipo de aquecimento	"Hi-Light"	"Hi-Light"	"Hi-Light"	"Hi-Light"	"Hi-Light"	"Hi-Light"
Largura	60	60	60	60	60	60
Design	Facetada	Facetada	Moldura Inox	Moldura Inox	Facetada	Facetada
Sistema de fácil instalação	✓	✓	✓	✓	✓	✓
Dimensões						
Largura (mm)	590	590	576	576	590	590
Profundidade (mm)	520	520	506	506	520	520
Altura (mm)	38	38	38	38	50	38
Largura do corte (mm)	560	560	560	560	560	560
Profundidade do corte (mm)	490	490	490	490	490	490
Características						
Comandos	Touch Control	Touch Control	Touch Control	Botões	Touch Control	Touch Control
Sinal acústico fim	✓	✓	✓	-	-	✓
Desconexão segurança	✓	✓	✓	-	✓	✓
Função Power	-	-	-	-	-	-
Função Ponte	-	-	-	-	-	-
Bloqueio de Segurança	✓	✓	✓	-	-	✓
Aquecimento automático	-	-	-	-	-	-
Níveis de potência	9	9	9	9	9	9
Zonas de Cozedura						
Frontal esquerdo, Tipo	"Hi-Light"	"Hi-Light" duplo	"Hi-Light"	"Hi-Light"	"Hi-Light"	"Hi-Light"
Frontal esquerdo, W/mm	1800/180	750-2200/120-210	2300/210	1800/180	2300/210	1800/180
Posterior esquerdo, Tipo	"Hi-Light"	"Hi-Light"	"Hi-Light"	"Hi-Light"	"Hi-Light"	"Hi-Light"
Posterior esquerdo, W/mm	1200/145	1200/145	1200/145	1200/145	1200/145	1200/145
Frontal direito, Tipo	-	"Hi-Light"	"Hi-Light"	"Hi-Light"	"Hi-Light"	"Hi-Light"
Frontal direito, W/mm	-	1200/145	1200/145	1200/145	1200/145	1050/1950-2700/ 145/210/270
Posterior direito, Tipo	"Hi-Light" triplo (paella)	"Hi-Light"	"Hi-Light"	"Hi-Light"	"Hi-Light"	"Hi-Light"
Posterior direito, W/mm	1050/1950-2700/ 145/210/270	1800/180	1800/180	1800/180	1800/180	-
Dados Técnicos						
Voltagem, V	220-240	220-240	220-240	220-240	220-240	220-240
Frequência, Hz	50/60	50/60	50/60	50/60	50/60	50/60
Potência, W	5700	6400	6500	6000	6500	5700
Cabo, m / ficha	1,5/-	1,5/-	1,5/-	1,5/-	1,5/-	1,5/-

COZINHAR: ESPECIFICAÇÕES TÉCNICAS PLACAS A GÁS

	ZGO98520BA	ZGO68410BA	ZGO65414BA	ZGO62414BA	ZGH76524XS	ZGH75524XA
Marca	Zanussi	Zanussi	Zanussi	Zanussi	Zanussi	Zanussi
Modelo	ZGO98520BA	ZGO68410BA	ZGO65414BA	ZGO62414BA	ZGH76524XS	ZGH75524XA
Tipo de aquecimento	Gás	Gás	Gás	Gás	Gás	Gás
Cor	Preto	Preto	Preto	Preto	Inox	Inox
Dimensões						
Largura (mm)	880	590	590	590	744	744
Profundidade (mm)	510	520	520	510	510	510
Altura (mm)	45	47	30	40	40	40
Largura do corte (mm)	830	550	560	550	560	560
Profundidade do corte (mm)	480	470	480	470	480	480
Características						
Comandos	Frontais	Frontais	Frontais	Laterais	Frontais	Frontais
Gás butano	Opcional	Opcional	Opcional	Opcional	✓	✓
Gás natural	✓	✓	✓	✓	✓	✓
Aquecimento automático	-	-	✓	✓	-	-
Segurança Termoelétrica	✓	✓	✓	✓	✓	✓
Mesa de trabalho	Cristalgás	Cristalgás	Cristalgás	Cristalgás	Inox	Inox
Grelhas	5	4	3	4	3	3
Injetores butano/Gás natural	✓/✓	✓/✓	✓/✓	✓/✓	✓/✓	✓/✓
Zonas de Cozedura						
Frente direito, W/mm	1900/70	1900/70	1900/70	1000/54	1000/54	1000/54
Posterior direito, W/mm	1900/70	1900/70	1900/70	1900/70	3000/100	3000/100
Frente Esquerdo, W/mm	1000/54	1000/54	1000/54	2900/70	2000/70	2000/70
Posterior esquerdo, W/mm	1900/70	3000/100	2900/100	1900/70	4000/122	2000/70
Central, W/mm	3800/122	-	-	-	-	-
Dados Técnicos						
Frequência, Hz	50	50/60	50	50	50/60	50/60
Voltagem, V	230	220-240	230	230	220-240	220-240

	ZGH66424XS	ZGH65414XA	ZGH62424XA	ZGM64300X	ZGH62414XA	ZGH62417XA
Marca	Zanussi	Zanussi	Zanussi	Zanussi	Zanussi	Zanussi
Modelo	ZGH66424XS	ZGH65414XA	ZGH62424XA	ZGM64300X	ZGH62414XA	ZGH62417XA
Tipo de aquecimento	Gás	Gás	Gás	Gás	Gás	Gás
Cor	Inox	Inox	Inox	Inox	Inox	Inox
Dimensões						
Largura (mm)	595	595	595	595	595	595
Profundidade (mm)	510	510	510	510	510	510
Altura (mm)	40	40	40	40	40	40
Largura do corte (mm)	560	560	560	560	560	560
Profundidade do corte (mm)	480	480	480	480	480	480
Características						
Comandos	Frontais	Frontais	Frontais	Frontais	Frontais	Frontais
Gás butano	✓	✓	✓	✓	✓	✓
Gás natural	✓	✓	✓	✓	✓	✓
Aquecimento automático	-	-	-	-	-	-
Segurança Termoelétrica	✓	✓	✓	✓	✓	✓
Mesa de trabalho	Inox	Inox	Inox	Inox	Inox	Inox
Grelhas	2	2	2	2	2	2
Injetores butano/Gás natural	✓/✓	✓/✓	✓/✓	✓/✓	✓/✓	✓/✓
Zonas de Cozedura						
Frente direito, W/mm	1000/54	1000/54	1000/54	1000/54	1000/54	1000/54
Posterior direito, W/mm	2000/70	2000/70	2000/70	2000/70	2000/70	2000/70
Frente Esquerdo, W/mm	4000/70	4000/70	4000/70	4000/70	4000/70	4000/70
Posterior esquerdo, W/mm	2000/70	2000/70	2000/70	2000/70	2000/70	2000/70
Central, W/mm	-	-	-	-	-	-
Dados Técnicos						
Frequência, Hz	50/60	50/60	50/60	50/60	50/60	50/60
Voltagem, V	220-240	220-240	220-240	220-240	220-240	220-240

COZINHAR: ESPECIFICAÇÕES TÉCNICAS PLACAS A GÁS, ELÉTRICA E DOMINÓ

	ZEE6942FXS
Marca	Zanussi
Modelo	ZEE6942FXS
Tipo de aquecimento	Discos Elétricos
Cor	Inox
Dimensões	
Largura (mm)	594
Profundidade (mm)	510
Altura (mm)	36
Largura do corte (mm)	560
Profundidade do corte (mm)	480
Características	
Comandos	Laterais
Gás butano	-
Gás natural	-
Aquecimento automático	-
Segurança Termoelétrica	✓
Mesa de trabalho	Inox
Grelhas em ferro fundido	-
Injetores butano/Gás natural	-/-
Zonas de Cozedura	
Frente direito, W/mm	1000/145
Posterior direito, W/mm	1500/180
Frente Esquerdo, W/mm	1500/145
Posterior esquerdo, W/mm	1500/180
Central, W/mm	-
Dados Técnicos	
Frequência, Hz	50-60
Voltagem, V	220-240

	ZEI3921IBA	ZES3921IBA	ZGG35214XA
Marca	Zanussi	Zanussi	Zanussi
Modelo	ZEI3921IBA	ZES3921IBA	ZGG35214XA
Tipo de aquecimento	Modular Indução	Modular "Hi-Light"	Modular Gás Natural
Design	Moldura Inox	Moldura Inox	Moldura Inox
Dimensões			
Largura (mm)	290	290	290
Profundidade (mm)	510	510	510
Altura (mm)	44	44	44
Largura do corte (mm)	270	270	270
Profundidade do corte (mm)	490	490	490
Características			
Segurança Termoelétrica	-	-	✓
Aquecimento automático	-	-	-
Zonas indução / Power	2	-	-
Zonas "Hi-Light"	-	2	-
Zonas gás / Elétricas	-/-	-/-	✓/-
Sistema de Fácil Instalação	✓	✓	✓
Zonas de Cozedura			
Frontal, W/mm	1400/140	1200/145	1000/54
Posterior, W/mm	1800/180	1700/180	3000/100
Dados Técnicos			
Voltagem, V	230	230	230
Frequência, Hz	50	50	50
Potência, W	3200	2900	-
Cabo	✓	✓	✓

CHAMINÉS? FÁCIL

MÚLTIPLAS POSSIBILIDADES

Elegantes e modernos. Para além de funcionais, as chaminés e exaustores são também um apontamento de design, complementando qualquer cozinha. Escolha um dos diferentes estilos da nossa gama, com excelentes acabamentos em inox. Pode também escolher entre chaminés de parede ou ilha.

VISÃO CLARA

Providencia iluminação adicional? Sim. Todas as nossas chaminés e exaustores têm iluminação LED para que possa ver claramente o que está a cozinhar, enquanto poupa energia.

FÁCIL DE MANTER?

Muito. A maioria dos nossos exaustores têm filtros laváveis que pode colocar na máquina de lavar loiça.

ESCONDIDO OU INTEGRADO

Quão discreto deve ser? Que tipo de exaustor prefere? Os dois tipos de exaustor encaixam-se de forma perfeita na sua cozinha. Basta puxar o exaustor quando precisa e empurrá-lo quando terminar, o que faz com que seja a escolha perfeita para espaços apertados. Os exaustores tradicionais instalam-se facilmente por baixo dos armários de parede, com comandos de acesso fácil.

CHAMINÉ ZHS92450XA

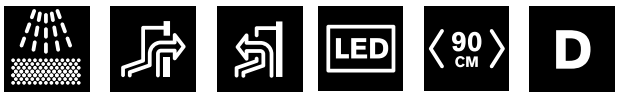

- Com esta chaminé de ilha pode criar uma cozinha bonita e acolhedora.
- Agora com melhor iluminação graças às lâmpadas LED.
- Filtros em alumínio fáceis de retirar e lavar na máquina de lavar loiça.

Especificações

– Chaminé de ilha, 90 cm
– Controlo mecânico por botões
– 3 níveis de potência
– Potência de exaustão, m3/h: Máx. 400, Mín. 250
– Nível de ruído, dB(A): Máx. 64, Mín. 53
– 4 lâmpadas LED
– 3 Filtros de alumínio laváveis
– Filtro de carvão opcional ECFB01
– Extensão de chaminé incluída
– Dimensões (AxLxP), em mm: 730-1150x898x598

PT: **732€**
PNC: 942 051 003
EAN: 7332543611614

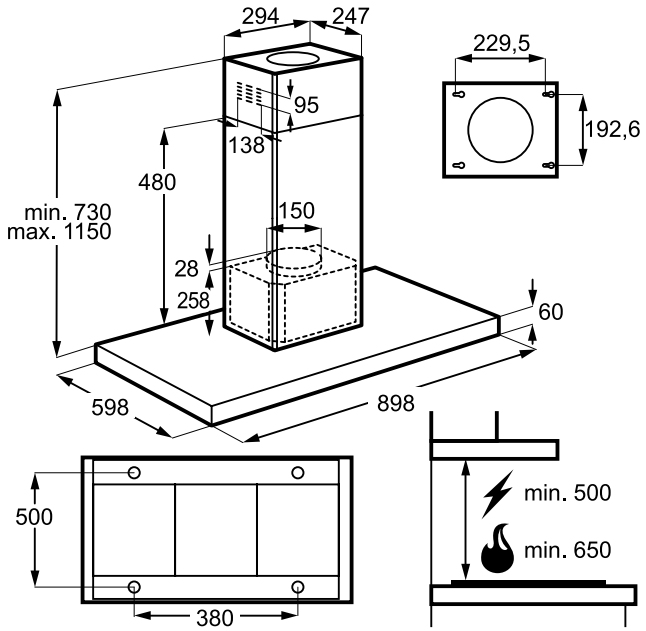

CHAMINÉ ZHB92670XA

- Pode ver facilmente o que está a cozinhar graças à iluminação LED.
- Filtros em alumínio fáceis de retirar e lavar na máquina de lavar loiça.

Especificações

– Chaminé de parede, 90 cm
– Controlo mecânico por botões
– 3 níveis de potência
– Potência de exaustão, m3/h: Máx. 600, Mín. 295
– Nível de ruído, dB(A): Máx. 68, Mín. 51
– 2 lâmpadas LED
– 3 filtros de alumínio laváveis
– Filtro de carvão opcional ECFB01
– Extensão de chaminé incluída
– Dimensões (AxLxP), em mm:
678-1180x898x450

PT: **263€**
PNC: 942 022 032
EAN: 7332543610792

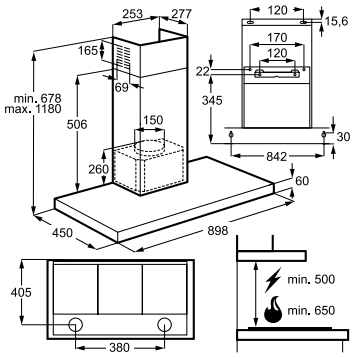

CHAMINÉ ZHC92462XA

- Pode ver facilmente o que está a cozinhar graças à iluminação LED.
- Filtros em alumínio fáceis de retirar e lavar na máquina de lavar loiça.

Especificações

– Chaminé de parede, 90 cm
– Controlo mecânico por botões
– 3 níveis de potência
– Potência de exaustão, m3/h: Máx. 420, Mín. 235
– Nível de ruído, dB(A): Máx. 66, Mín. 53
– 2 lâmpadas LED
– 3 filtros de alumínio laváveis
– Filtro de carvão opcional ECFB02
– Extensão de chaminé incluída
– Dimensões (AxLxP), em mm:
690-1020x898x450

PT: **187€**
PNC: 942 022 015
EAN: 7332543610754

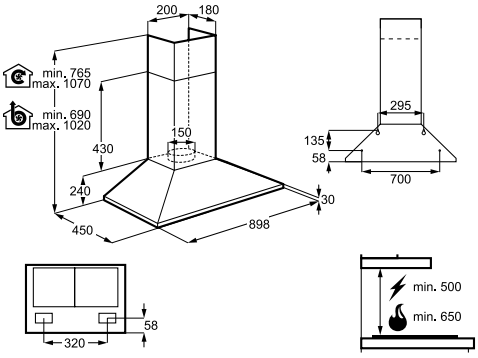

CHAMINÉ ZHC75X

- Chaminé de parede com 3 níveis de potência.
- Agora com melhor iluminação graças às lâmpadas LED.
- Filtros em alumínio que podem ser lavados na máquina de lavar loiça.

Especificações

– Chaminé de parede, 70 cm
– Controlo mecânico por botões
– 3 níveis de potência
– Potência de exaustão, m3/h: Máx. 360, Mín. 210
– Nível de ruído, dB(A): Máx. 65, Mín. 52
– 2 lâmpadas LED
– 2 filtros de alumínio laváveis
– Filtro de carvão opcional EFF72
– Extensão de chaminé opcional K9536X
– Dimensões (AxLxP), em mm:
930-1260x698x470

PT: **263€**
PNC: 942 490 657
EAN: 7332543615261

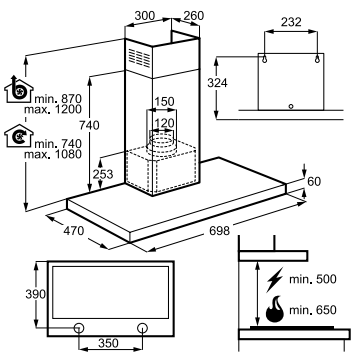

- Chaminé de parede com 3 níveis de potência.
- Agora com melhor iluminação graças às lâmpadas LED.
- Filtros em alumínio que podem ser lavados na máquina de lavar loiça.

Especificações

– Chaminé de parede, 70 cm
– Controlo mecânico por botões
– 3 níveis de potência
– Potência de exaustão, m3/h: Máx. 420, Mín. 235
– Nível de ruído, dB(A): Máx. 66, Mín. 53
– 2 lâmpadas LED
– 2 filtros de alumínio laváveis
– Filtro de carvão opcional ECFB02
– Extensão de chaminé incluída
– Dimensões (AxLxP), em mm:
690-1020x698x450

PT: **187€**
PNC: 942 022 078
EAN: 7332543615391

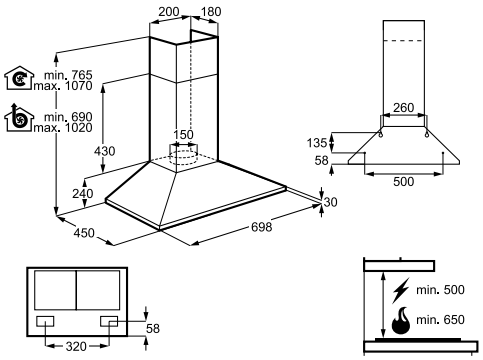

CHAMINÉ ZHB62670XA

- Pode ver facilmente o que está a cozinhar graças à iluminação LED.
- Filtros em alumínio fáceis de retirar e lavar na máquina de lavar loiça.

Especificações

– Chaminé de parede, 60 cm
– Controlo mecânico por botões
– 3 níveis de potência
– Potência de exaustão, m3/h: Máx. 600, Mín. 295
– Nível de ruído, dB(A): Máx. 68, Mín. 51
– 2 lâmpadas LED
– 2 filtros de alumínio laváveis
– Filtro de carvão opcional ECFB01
– Extensão de chaminé incluída
– Dimensões (AxLxP), em mm:
678-1180x598x450

PT: **206€**
PNC: 942 022 033
EAN: 7332543610808

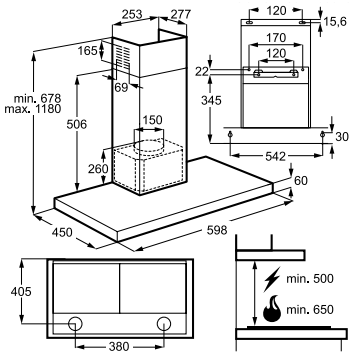

- Pode ver facilmente o que está a cozinhar graças à iluminação LED.
- Filtros em alumínio fáceis de retirar e lavar na máquina de lavar loiça.

Especificações

– Chaminé de parede, 60 cm
– Controlo mecânico por botões
– 3 níveis de potência
– Potência de exaustão, m3/h: Máx. 420, Mín. 235
– Nível de ruído, dB(A): Máx. 66, Mín. 53
– 2 lâmpadas LED
– 2 filtros de alumínio laváveis
– Filtro de carvão opcional ECFB02
– Extensão de chaminé incluída
– Dimensões (AxLxP), em mm:
690-1020x598x450

PT: **150€**
PNC: 942 022 014
EAN: 7332543610747

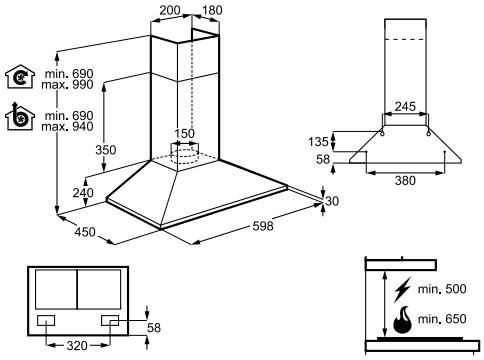

EXAUSTOR ZHP92350XA

- Exaustor telescópico.
- Focos LED.
- Os filtros em alumínio podem ser comodamente lavados na máquina de lavar loiça.

Especificações

– Exaustor telescópico, 90 cm
– 3 níveis de potência
– Controlo mecânico por botões
– Potência de exaustão, m3/h: Máx. 448, Mín. 224
– Nível de ruído, dB(A): Máx. 62, Mín. 48
– 2 focos LED
– 4 filtros de alumínio laváveis
– Filtro de carvão opcional TYPE60
– Dimensões (AxLxP), em mm:
396x898x280

PT: **263€**
PNC: 942 150 729
EAN: 7332543602988

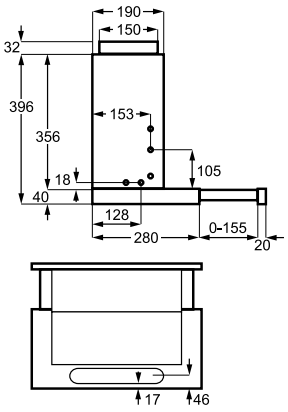

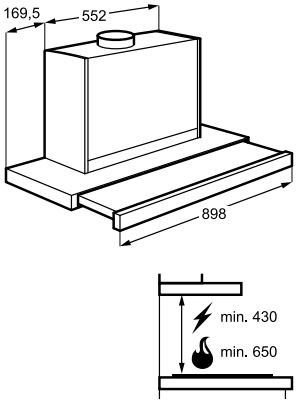

EXAUSTOR ZHP62350XA

- Exaustor telescópico.
- Focos LED.
- Os filtros em alumínio podem ser comodamente lavados na máquina de lavar loiça.

Especificações

– Exaustor telescópico, 60 cm
– 3 níveis de potência
– Controlo mecânico por botões
– Potência de exaustão, m3/h: Máx. 448, Mín. 224
– Nível de ruído, dB(A): Máx. 62, Mín. 48
– 2 focos LED
– 2 filtros de alumínio laváveis
– Filtro de carvão opcional TYPE60
– Dimensões (AxLxP), em mm:
396x598x300

PT: **187€**
PNC: 942 150 728
EAN: 7332543602971

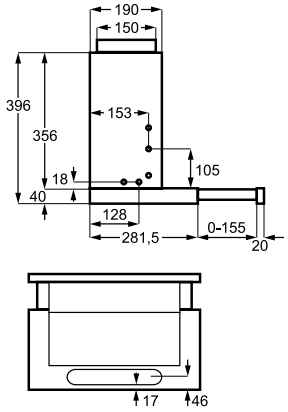

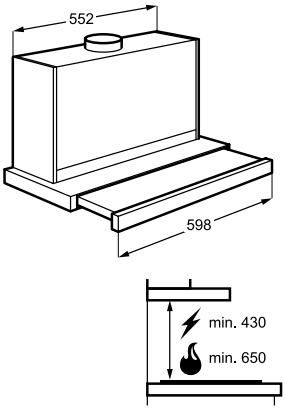

EXAUSTOR ZHP60350SA

- Exaustor telescópico.
- Iluminação LED.
- Os filtros em alumínio podem ser comodamente lavados na máquina de lavar loiça.

Especificações

– Exaustor telescópico, 60 cm
– 3 níveis de potência
– Controlo mecânico
– Potência de exaustão, m3/h: Máx. 360, Mín. 155
– Nível de ruído, dB(A): Máx. 68, Mín. 48
– 2 lâmpadas LED
– 2 filtros de alumínio laváveis
– Filtro de carvão opcional ECFB03
– Cor silver, painel inox
– Dimensões (AxLxP), em mm: 179x598x284

PT: **122€**
PNC: 942 022 058
EAN: 7332543615995

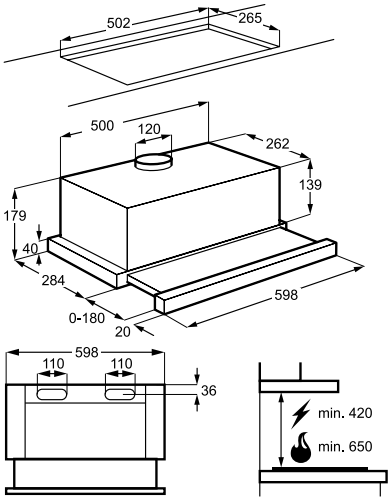

EXAUSTOR ZHP60260SA

- Exaustor telescópico.
- Focos LED.
- Os filtros em alumínio podem ser comodamente lavados na máquina de lavar loiça.

Especificações

– Exaustor telescópico, 60 cm
– 3 níveis de potência
– Controlo mecânico
– Potência de exaustão, m3/h: Máx. 280, Mín. 160
– Nível de ruído, dB(A): Máx. 61, Mín. 49
– 2 lâmpadas LED
– 1 filtro de alumínio lavável
– Filtro de carvão opcional ECFB03
– Cor silver, painel inox
– Dimensões (AxLxP), em mm: 179x598x284

PT: **94€**
PNC: 942 022 059
EAN: 7332543611669

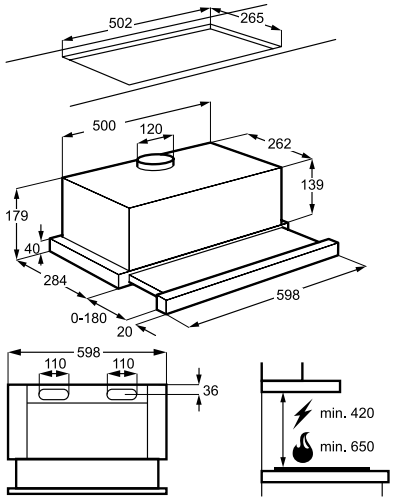

EXAUSTOR ZHG51251G

- Exaustor de integrar.
- Focos LED.
- Os filtros em alumínio podem ser comodamente lavados na máquina de lavar loiça.

Especificações

– Exaustor de integrar, 52 cm
– 3 níveis de potência
– Controlo mecânico deslizante
– Potência de exaustão, m3/h: Máx. 270, Mín. 150
– Nível de ruído, dB(A): Máx. 60, Mín. 57
– 2 focos LED
– 1 filtro de alumínio lavável
– Filtro de carvão opcional ECFB03
– Dimensões (AxLxP), em mm: 138x520x284

PT: **117€**
PNC: 942 022 109
EAN: 7332543669172

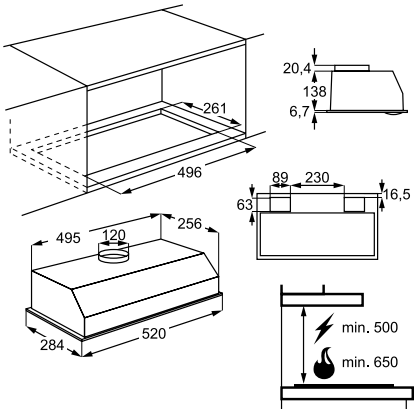

EXAUSTOR ZHT631X

- Exaustor tradicional, fácil de instalar.
- Focos LED.

Especificações

– Exaustor tradicional, 60 cm
– 3 níveis de potência
– Controlo mecânico deslizante
– Potência de exaustão, m3/h: Máx. 220, Mín. 140
– Nível de ruído, dB(A): Máx. 67, Mín. 56
– 1 lâmpada LED
– 1 filtro de papel
– Filtro de carvão opcional EFF57
– Dimensões (AxLxP), em mm: 150x598x482

PT: **84€**
PNC: 942 490 596
EAN: 7332543603145

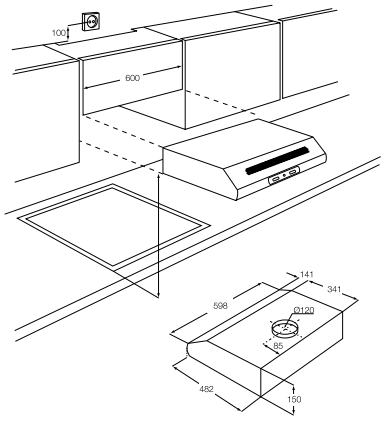

EXAUSTOR ZHT611W4

- Exaustor tradicional branco, fácil de instalar.
- Focos LED.
- O filtro em alumínio pode ser comodamente lavado na máquina de lavar loiça.

Especificações

– Exaustor tradicional, 60 cm
– 3 níveis de potência
– Controlo mecânico deslizante
– Potência de exaustão, m3/h: Máx. 210, Mín. 120
– Nível de ruído, dB(A): Máx. 68, Mín. 56
– 2 lâmpadas LED
– 1 filtro de alumínio lavável
– Filtro de carvão opcional EFF57
– Dimensões (AxLxP), em mm: 129x598x450
– Branco

PT: **75€**
PNC: 942 490 594
EAN: 7332543603220

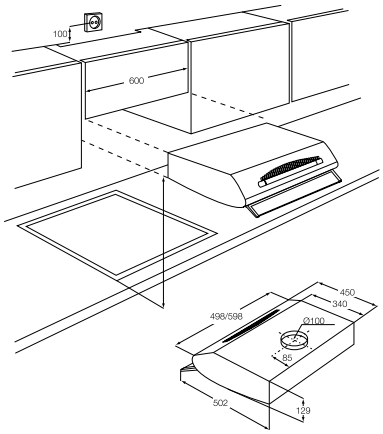

TYPE 60

- Filtro carvão para ZHP62350XA e ZHP92350XA.

1 Unidade por Caixa - preço unitário

PNC: 902 979 621
EAN: 7332543464197
PT: **€ 34,69**

ECFB01

- Filtro de carvão para os modelos ZHS92450XA, ZHB92670XA e ZHB62670XA.

1 Unidade por Caixa - preço unitário

PNC: 902 979 876
EAN: 7332543632404
PT: **€ 19,51**

ECFB02

- Filtro de carvão para os modelos ZHC92462XA, ZHC62462XA e ZHC72462XA.

1 Unidade por Caixa - preço unitário

PNC: 902 979 877
EAN: 7332543632473
PT: **€ 19,51**

ECFB03

- Filtro de carvão para os modelos ZHP60350SA, ZHP60260SA e ZHG51251G.

1 Unidade por Caixa - preço unitário

PNC: 902 979 880
EAN: 7332543632527
PT: **€ 19,51**

TYPE57

- Filtro carvão para ZHT611W4 e ZHT631X

1 Unidade por Caixa - preço unitário

PNC: 942 122 624
EAN: 7332543160112
PT: **€ 34,69**

K9536X

- Extensão para a chaminé ZHC75X.
- Mín. 1.520 / Máx. 1.950 mm.

PNC: 942 492 266
EAN: 8015138900742
PT: **ND**

COZINHAR: ESPECIFICAÇÕES TÉCNICAS CHAMINÉS

Ficha de produto em conformidade com a Regulamentação da Comissão Europeia (UE) 65/2014	ZHS92450XA	ZHB92670XA	ZHC92462XA	ZHC75X	ZHC72462XA
Marca	Zanussi	Zanussi	Zanussi	Zanussi	Zanussi
Modelo	ZHS92450XA	ZHB92670XA	ZHC92462XA	ZHC75X	ZHC72462XA
Consumo anual de energia (KWh/ano)	62,5	96,4	72,1	82,7	72,1
Classe de eficiência energética	D	C	D	D	D
Eficiência dinâmica dos fluidos	8,9	15,3	8,5	5,5	8,5
Classe de eficiência dinâmica dos fluídos	E	D	E	F	E
Eficiência de iluminação (lux/W)	43,4	46	11,4	11	11,4
Classe de eficiência de iluminação	A	A	E	E	E
Eficiência de filtragem de gorduras (%)	83,8	79,6	83,9	75,1	83,9
Classe de eficiência de filtragem de gordura	C	C	C	C	C
Potência nível máx/mín (m3/h)	250/400	600/295	420/235	360/210	450/235
Potência nível intensivo (m3/h)	-	-	-	-	-
Nível de ruído nível máx/mín (dB (A))	64/53	68/51	66/53	65/52	66/53
Nível de ruído nível intensivo (dB (A))	-	-	-	-	-
Consumo de energia no modo "desligado" (W)	0	0	0	0	0
Consumo de energia no modo "stand by" (W)	-	-	-	-	-
Tipo	Ilha	Parede	Parede	Parede	Parede
Cor	Inox	Inox	Inox	Inox	Inox
Dimensões					
Largura (mm)	898	898	898	698	698
Altura min. (mm)	730	678	690	930	690
Altura max. (mm)	1150	1180	1020	1260	1020
Profundidade (mm)	598	450	450	470	450
Diâmetro de saída (mm)	150	120	150	120	150
Características					
Extração exterior	✓	✓	✓	✓	✓
Recirculação de ar	✓	✓	✓	✓	✓
Níveis de potência	3	3	3	3	3
Controlo	Mecânico Botões	Mecânico Botões	Mecânico Botões	Mecânico Botões	Mecânico Botões
Número de filtros	3	3	3	2	2
Tipo de filtro	Alumínio	Alumínio	Alumínio	Alumínio	Alumínio
Modelo Filtro de carvão ativo	ECFB01	ECFB01	ECFB02	EFF72	ECFB02
Modelo extensão de chaminé	Incluído	Incluído	Incluído	opcional K9536X	Incluído
Iluminação					
LED	✓	✓	✓	✓	✓
Número de luzes	4	2	2	2	2
Nível de ruído dB(A)					
Em recirculação					
Máximo	66	73	70	-	70
Mínimo	60	62	57	-	57
Potência de exaustão m3/h					
Extração externa:					
Intensiva	-	-	0	-	-
Máximo	400	600	420	360	420
Mínimo	250	295	235	210	235
Em recirculação					
Intensiva	-	-	-	-	-
Máximo	245	415	225	245	225
Mínimo	175	230	155	160	155
Dados Técnicos					
Voltagem, V	220-240	220-240	220-240	230	220-240
Frequência, Hz	50	50	50	50	50
Cabo, m / ficha	1,4/Euro Moulded	1,5/Euro Moulded	1,4/Euro Moulded	2,1/Euro Moulded	1,4/Euro Moulded
Pressão máx. (Pa)	220	435	235	170	235
Absorção do Motor (W)	120	210	120	125	120
Segurança					
Válvula Antirretorno	-	✓	-	-	-
Distância da placa elétrica Min. (mm)	500	500	500	650	500
Distância da placa gás Min. (mm)	650	650	650	650	650

ZHB62670XA	ZHC62462XA
Zanussi	Zanussi
ZHB62670XA	ZHC62462XA
96,4	72,1
C	D
15,3	8,5
D	E
46	11,4
A	E
79,6	83,9
C	C
600/295	420/235
-	-
68/51	66/53
-	-
0	0
-	-
Parede	Parede
Inox	Inox
598	598
678	690
1180	1020
450	450
150	150
✓	✓
✓	✓
3	3
Mecânico Botões	Mecânico Botões
2	2
Alumínio	Alumínio
ECFB01	ECFB02
Incluído	Incluído
✓	✓
2	2
73	70
62	57
-	-
600	420
295	235
-	-
415	225
230	155
220-240	220-240
50	50
1,5/Euro Moulded	1,4/Euro Moulded
435	235
210	120
-	-
500	500
650	650

COZINHAR: ESPECIFICAÇÕES TÉCNICAS EXAUSTORES

Ficha de produto em conformidade com a Regulamentação da Comissão Europeia (UE) 65/2014	ZHP92350XA	ZHP62350XA	ZHP60350SA	ZHP60260SA	ZHG51251G
Marca	Zanussi	Zanussi	Zanussi	Zanussi	Zanussi
Modelo	ZHP92350XA	ZHP62350XA	ZHP60350SA	ZHP60260SA	ZHG51251G
Consumo anual de energia (KWh/ano)	85,8	85,8	48,9	67,8	70,8
Classe de eficiência energética	D	D	C	D	D
Eficiência dinâmica dos fluidos	10,5	10,5	15,6	9,1	8,4
Classe de eficiência dinâmica dos fluídos	E	E	D	E	E
Eficiência de iluminação (lux/W)	9	9	12	12	8
Classe de eficiência de iluminação	E	e	E	E	F
Eficiência de filtragem de gorduras (%)	76	76	72,1	76,2	65,1
Classe de eficiência de filtragem de gordura	C	C	D	C	D
Potência nível máx/mín (m3/h)	448/224	448/224	360/155	280/160	270/150
Potência nível intensivo (m3/h)	-	-	-	-	-
Nível de ruído nível máx/mín (dB (A))	62/48	62/48	68/48	61/49	60/57
Nível de ruído nível intensivo (dB (A))	-	-	-	-	-
Consumo de energia no modo "desligado" (W)	0	0	0	0	0
Consumo de energia no modo "stand by" (W)	-	-	-	-	-
Tipo	Telescópico	Telescópico	Telescópico	Telescópico	Integrar
Cor	Inox	Inox	Silver, Painel Inox	Silver, Painel Inox	Cinza
Dimensões					
Largura (mm)	898	598	598	598	138
Altura min. (mm)	-	-	-	-	-
Altura max. (mm)	396	396	179	179	145
Profundidade (mm)	280	300	284	284	284
Diâmetro de saída (mm)	150	150	120	120	120
Características					
Extração exterior	✓	✓	✓	✓	✓
Recirculação de ar	✓	✓	✓	✓	✓
Níveis de potência	3	3	3	3	3
Controlo	Mecânico botões	Mecânico botões	Mecânico	Mecânico	Mecânico deslizante
Número de filtros	4	2	2	1	1
Tipo de filtro	Alumínio	Alumínio	Alumínio	Alumínio	Alumínio
Modelo Filtro de carvão ativo	TYPE 60	TYPE 60	ECFB03	ECFB03	ECFB03
Modelo extensão de chaminé	-	-	-	-	-
Iluminação					
LED	✓	✓	✓	✓	✓
Número de luzes	2	2	2	2	2
Potência de iluminação, W	6	6	8	8	8
Nível de ruído dB(A)					
Em recirculação					
Máximo	67	62	68	72	72
Mínimo	55	48	48	68	68
Potência de exaustão m3/h					
Extração externa:					
Intensiva	-	-	-	-	-
Máximo	448	448	360	280	270
Mínimo	224	224	155	160	150
Em recirculação					
Intensiva	-	-	-	-	-
Máximo	352	352	125	120	195
Mínimo	185	185	90	105	125
Dados Técnicos					
Voltagem, V	220-240	220-240	220-240	220-240	220-240
Frequência, Hz	50 / 60	50-60	50	50	50
Cabo, m / ficha	1,5/Schuko	1,5/Schuko	1,3/Euro Moulded	1,3/Euro Moulded	1,3/Euro Moulded
Pressão máx. (Pa)	295	295	350	275	310
Absorção do Motor (W)	170	170	125	120	120
Segurança					
Válvula Antirretorno	✓	✓	✓	✓	✓
Distância da placa elétrica Min. (mm)	430	430	420	420	500
Distância da placa gás Min. (mm)	650	650	650	650	650

ZHT631X	ZHT611W4
Zanussi	Zanussi
ZHT631X	ZHT611W4
56,8	60,4
D	D
5,1	5,1
F	F
11	10
E	E
65,1	42
D	G
220/140	210/120
-	-
67/56	68/56
-	-
0	0
-	-
Tradicional	Tradicional
Inox e Preto	Branco
598	598
-	-
150	129
482	450
120	100
✓	✓
✓	✓
3	3
Mecânico deslizante	Mecânico deslizante
1	2
Papel	Alumínio
EFF57	EFF57
-	
✓	✓
1	2
4	8
70	70
61	60
-	-
220	210
140	120
-	-
80	80
50	50
220-240	230
50	50
1,8/Euro Moulded	1,8/Euro Moulded
150	180
95	95
-	-
650	500
650	650

FRIO FÁCIL

Para além do seu design exterior ser moderno e elegante, os produtos da nossa gama de frio permitem-lhe armazenar os alimentos que acabou de comprar de forma fácil e rápida. Especialmente pensada para que possa ir menos vezes às compras e tornar a sua vida mais fácil...

Combinados	84
Frigoríficos 2 portas	88
Frigoríficos 1 porta	90
Congeladores Verticais	93
Frio de encastre	95
Arcas horizontais	99

UM GUIA PARA OS NOSSOS SÍMBOLOS DE FRIO

O que fazem os aparelhos de refrigeração da Zanussi e porquê? Aqui tem um guia rápido para as nossas funções práticas, características de segurança e classificações energéticas.

CARACTERÍSTICAS, SEGURANÇA E EFICIÊNCIA

Maior Capacidade
Mais espaço e melhor organização interior, com o mesmo espaço exterior.

Display LCD
Para uma regulação de temperatura mais precisa.

Tecnologia TwinTech™
2 Sistemas de refrigeração separados. Congelador No frost.

Refrigeração Ventilada
Temperatura uniforme no frigorífico.

No Frost
Anula a formação de gelo.

LowFrost
Para menor formação de gelo no congelador.

Prateleiras de Vidro
Reguláveis e fáceis de limpar.

Inox Anti dedadas
Superfície sempre limpa.

Altura

Largura

Maxi Box
Gavetas de grande capacidade.

EasyStore
Caixas de armazenamento fácil.

Quick Chill
Para arrefecer os alimentos mais rapidamente.

Descongelação Automática
Do frigorífico.

Quick Freeze
Congelação rápida para preservar todas as propriedades nutricionais.

Iluminação LED
Iluminação mais clara e económica.

Iluminação Interior
Iluminação por halogéneo.

Alarme Luminoso
De temperatura elevada ou porta aberta.

Alarme Sonoro
De temperatura elevada ou porta aberta.

Eficiência Energética

REFRIGERAÇÃO? FÁCIL

DICA FÁCIL

Esta incrível forma de refrescar bebidas vai surpreender os seus amigos! Congele frutas e use como gelo. Bebidas frescas e deliciosas? Fácil.

FRESCURA E ELEVADA CAPACIDADE

Os nossos frigoríficos "Space+" oferecem-lhe uma capacidade XXL, pelo que pode armazenar as compras de toda a semana. Adicionalmente, a gama "Space+ Extra" vem equipada com a tecnologia TwinTech™, o que uma temperatura estável e hidratação ótima em todo o frigorífico, mantendo os alimentos frescos durante mais tempo.

IR ÀS COMPRAS MENOS VEZES? FÁCIL.

Tecnologia "No Frost", função "QuickFreeze", gavetas transparentes...

Descubra as vantagens da função Quick Freeze. Ao premir o botão correspondente para ativar a função e para baixar a temperatura de forma instantânea, os novos alimentos congelam mais rapidamente para máxima frescura.

E porque o congelador é No Frost evitam a formação de gelo, pelo que nunca terá de descongelar.

AIRFLOW+

Com o toque de um botão o ar frio circula em todos os níveis, para um refrescar mais rápido e uniforme. Assim pode colocar os alimentos em qualquer sítio do frigorífico.

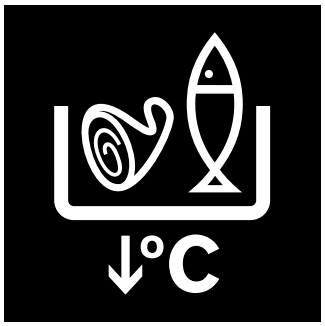

GAVETAS "SPACE+" E "SUPERFRESH"

Gaveta Space+: mais funda, com mais espaço para os legumes para toda a semana. Assim as beringelas não expulsam os pequenos vegetais. Gaveta Superfresh: um compartimento dedicado com temperatura baixa para manter o peixe e a carne frescos e seguros.

CONGELAÇÃO RÁPIDA

Descubra as vantagens da função Quick Freeze. Prima o botão correspondente para ativar a função e para baixar a temperatura de forma instantânea, congelando rapidamente novos alimentos para máxima frescura. A temperatura regressa automaticamente ao nível pré-definido.

QUICK CHILL

Pressione o botão Quick Chill e a temperatura desce para 2ºC, ideal para arrefecer rapidamente sem aquecer os alimentos que já lá estão. LEDs na porta dizem-lhe tudo o que precisa saber com um simples olhar, e fazem com que seja fácil ajustar a temperatura.

CAIXAS "EASY STORE"

Recipientes práticos ideais para guardar o que pretende manter separado - alhos e ervas talvez, ou frutas e legumes delicados. Penduram-se convenientemente na parte de trás do interior da gaveta. E têm ainda um espaço prático para uma nota ou data limite de utilização.

EFICIÊNCIA ENERGÉTICA A++

Temos mais frigoríficos e congeladores com classificação A++ por terem um baixo consumo energético, assim consegue poupar nas suas contas.

INTELIGENTE POR DENTRO E POR FORA? FÁCIL

Com as nossas gamas Space+ e Space+ Extra, tem mais espaço e mais frescura.

SPACE+

Faça compras com menos frequência. Com o combinado Space+ tem mais espaço de arrumação assim pode guardar mais alimentos, fazer compras com menos frequência - e aproveitar da melhor forma o tempo livre extra.

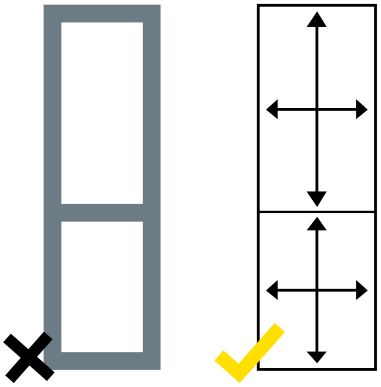

Combinado No Frost Standard

Zanussi Space+

ATÉ **40L** MAIS ESPAÇO

SPACE+ EXTRA

Os nossos modelos Space+ Extra oferecem também a tecnologia TwinTech™. Sistemas de refrigeração separados para o frigorífico e congelador providenciam a humidade ideal em cada compartimento, desta forma os alimentos não secam, e os odores não se misturam - mantendo a frescura natural dos alimentos. Em todos os modelos Space+ Extra o congelador é No Frost, por isso não precisa de ser descongelado.

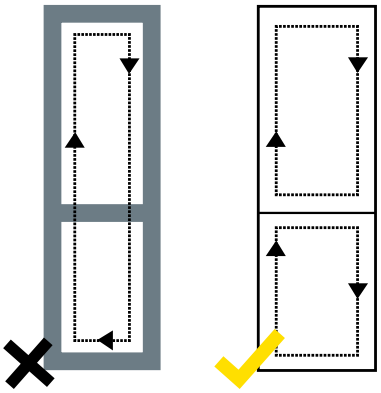

Combinado No Frost Standard

Zanussi Space+ Extra

FRESCURA MAIS DURADORA

FRIO: COMBINADOS NO FROST

COMBINADO ZRB38315XA

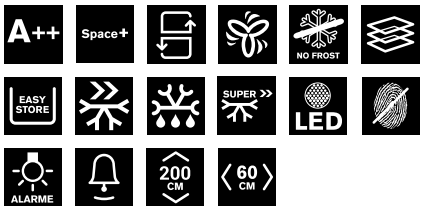

- TwinTech™ No Frost com Clima+: temperatura estável e ótimo nível de humidade em todo o frigorífico.
- Space+ Extra: maior capacidade interior com as mesmas dimensões exteriores.
- Gaveta SuperFresh: temperatura 15% mais baixa para conservar carne e peixe durante mais tempo.
- A++: poupe energia, 25% menos consumo do que a classe A+.

Especificações

– Controlo eletrónico
– 2 caixas EasyStore
– Prateleira com suporte para 2 garrafas
– 3 prateleiras de vidro ajustáveis em altura
– Gaveta SuperFresh
– 3 gavetas no congelador
– Quick Chill: refrigeração intensiva
– Quick Freeze: congelação rápida
– Congelador No Frost
– Capacidade útil do frigorífico: 265l
– Capacidade útil do congelador: 92l
– Porta em inox anti dedadas
– Dimensões (AxLxP), em mm: 2005x595x647

PT: **641€**
PNC: 925 054 629
EAN: 7332543278176

COMBINADO ZRB38315WA

- TwinTech™ No Frost com Clima+: temperatura estável e ótimo nível de humidade em todo o frigorífico.
- Space+ Extra: maior capacidade interior com as mesmas dimensões exteriores.
- A++: poupe energia, 25% menos consumo do que a classe A+.

Especificações

– Controlo eletrónico
– 2 caixas EasyStore
– Prateleira com suporte para 2 garrafas
– 3 prateleiras de vidro
– 2 gavetas para legumes
– Gaveta SuperFresh
– Congelador No Frost
– Capacidade útil do frigorífico: 265l
– Capacidade útil do congelador: 91l
– Branco
– Dimensões (AxLxP), em mm: 2005x595x647

PT: **622€**
PNC: 925 054 609
EAN: 7332543259229

COMBINADO ZRB34315XA

- TwinTech™ No Frost com Clima+: temperatura estável e ótimo nível de humidade em todo o frigorífico.
- Space + Extra: maior capacidade interior com as mesmas dimensões exteriores e TwinTech™.
- Caixas EasyStore: caixa multiusos para alimentos pequenos e delicados.
- A++: poupe energia, 25% menos consumo do que a classe A+.

Especificações

– Space+ Extra
– Controlo eletrónico
– 2 caixas EasyStore
– Prateleira com suporte para 2 garrafas
– 2 prateleiras de vidro
– 3 gavetas no congelador
– Quick Chill: refrigeração intensiva
– Quick Freeze: congelação rápida
– Congelador No Frost
– Capacidade útil do frigorífico: 223l
– Capacidade útil do congelador: 91l
– Porta em inox anti dedadas
– Dimensões (AxLxP), em mm: 1845x595x647

PT: **584€**
PNC: 925 054 242
EAN: 7332543291168

COMBINADO ZRB34315WA

- TwinTech™ No Frost: temperatura estável e ótimo nível de humidade em todo o frigorífico.
- Space + Extra: maior capacidade interior com as mesmas dimensões exteriores e TwinTech™.
- Caixas EasyStore: caixa multiusos para alimentos pequenos e delicados.
- A++: poupe energia, 25% menos consumo do que a classe A+.

Especificações

– Space+ Extra
– Controlo eletrónico
– 2 caixas EasyStore
– Prateleira com suporte para 2 garrafas
– 2 prateleiras de vidro
– 3 gavetas no congelador
– Quick Chill: refrigeração intensiva
– Quick Freeze: congelação rápida
– Congelador No Frost
– Capacidade útil do frigorífico: 223l
– Capacidade útil do congelador: 91l
– Branco
– Dimensões (AxLxP), em mm: 1845x595x647

PT: **554€**
PNC: 925 054 209
EAN: 7332543259052

FRIO: COMBINADOS NO FROST E LOWFROST

COMBINADO ZRB34210WA

- TwinTech™ No Frost: temperatura estável e ótimo nível de humidade em todo o frigorífico.
- Space + Extra: maior capacidade interior com as mesmas dimensões exteriores e TwinTech™.
- Caixas EasyStore: caixa multiusos para alimentos pequenos e delicados.

Especificações

– Space+ Extra
– Controlo eletrónico
– 2 caixas EasyStore
– Prateleira com suporte para 2 garrafas
– 3 prateleiras de vidro
– 3 gavetas no congelador
– Quick Chill: refrigeração intensiva
– Quick Freeze: congelação rápida
– Congelador No Frost
– Capacidade útil do frigorífico: 226l
– Capacidade útil do congelador: 92l
– Branco
– Dimensões (AxLxP), em mm: 1845x595x630

PT: **486€**
PNC: 925 054 214
EAN: 7332543258970

COMBINADO ZRB36104XA

- Low Frost: menor formação de gelo no congelador.
- Space+: mais capacidade interior com as mesmas dimensões exteriores.
- Caixas EasyStore: caixa multiusos para alimentos pequenos e delicados.
- A++: poupe energia, 25% menos consumo do que a classe A+.

Especificações

– 2 caixas EasyStore
– Prateleira com suporte para 2 garrafas
– 3 prateleiras de vidro
– Gaveta SuperFresh
– 3 gavetas no congelador
– Congelador Low Frost
– Capacidade útil do frigorífico: 226l
– Capacidade útil do congelador: 111l
– Portas em inox anti dedadas
– Dimensões (AxLxP), em mm: 1845x595x630

PT: **545€**
PNC: 925 053 505
EAN: 7332543258901

COMBINADO ZRB36104WA

- Low Frost: menor formação de gelo no congelador.
- Space+: mais capacidade interior com as mesmas dimensões exteriores.
- Caixas EasyStore: caixa multiusos para alimentos pequenos e delicados.
- A++: poupe energia, 25% menos consumo do que a classe A+.

Especificações

– 2 caixas EasyStore
– Prateleira com suporte para 2 garrafas
– 3 prateleiras de vidro
– Gaveta SuperFresh
– 3 gavetas no congelador
– Congelador Low Frost
– Capacidade útil do frigorífico: 226l
– Capacidade útil do congelador: 111l
– Branco
– Dimensões (AxLxP), em mm: 1845x595x630

PT: **486€**
PNC: 925 053 504
EAN: 7332543258895

COMBINADO ZRB33103WA

- SpaceA+: maior capacidade interior com as mesmas dimensões.
- Caixas EasyStore: caixa multiusos para alimentos pequenos e delicados.
- A++: poupe energia, 25% menos consumo do que a classe A+.

Especificações

– 1 caixa EasyStore
– Prateleira com suporte para 2 garrafas
– 3 prateleiras de vidro
– 3 gavetas no congelador
– Congelador Low Frost
– Capacidade útil do frigorífico: 198l
– Capacidade útil do congelador: 111l
– Dimensões (AxLxP), em mm: 1745x595x647

PT: **457€**
PNC: 925 053 266
EAN: 7332543272525

FRIG. 2 PORTAS ZRT48200XA

- SpaceA+: maior capacidade interior com as mesmas dimensões.
- No Frost: não tem que se preocupar com a descongelação.
- Controlo de humidade

Especificações

– Controlo mecânico
– 3 prateleiras de vidro
– 2 meias gavetas para legumes
– Dispensador de gelo Twist&Serve
– Congelador No Frost
– Capacidade útil do frigorífico: 308l
– Capacidade útil do congelador: 97l
– Iluminação LED
– Portas em inox anti dedadas
– Dimensões (AxLxP), em mm: 1830x700x720

PT: **694€**
PNC: 925 992 196
EAN: 7332543536580

FRIG. 2 PORTAS ZRT48200WA

- SpaceA+: maior capacidade interior com as mesmas dimensões.
- No Frost: não tem que se preocupar com a descongelação.
- Controlo de humidade.

Especificações

– Controlo mecânico
– 3 prateleiras de vidro
– 2 meias gavetas para legumes
– Dispensador de gelo Twist&Serve
– Congelador No Frost
– Capacidade útil do frigorífico: 308l
– Capacidade útil do congelador: 97l
– Iluminação LED
– Dimensões (AxLxP), em mm: 1830x700x720

PT: **642€**
PNC: 925 992 195
EAN: 7332543536573

FRIG. 2 PORTAS ZRT27101WA

- Space+: maior capacidade interior com as mesmas dimensões exteriores.
- Painel de controlo simples e intuitivo para uma utilização fácil.
- Prateleiras extraíveis para que possa limpar o frigorífico de forma mais rápida e fácil.
- Caixa EasyStore: caixa multiusos para alimentos pequenos e delicados.

Especificações

– 3 prateleiras de vidro ajustáveis em altura
– Gaveta para legumes MaxiBox
– Capacidade útil do frigorífico: 215l
– Capacidade útil do congelador: 50l
– Branco
– Dimensões (AxLxP), em mm: 1590x545x604

PT: **321€**
PNC: 920 241 103
EAN: 7332543253869

FRIG. 2 PORTAS ZRT23100WA

- Space+: maior capacidade interior com as mesmas dimensões exteriores.
- Painel de controlo simples e intuitivo para uma utilização fácil.
- Prateleiras extraíveis para que possa limpar o frigorífico de forma mais rápida e fácil.
- Caixa EasyStore: caixa multiusos para alimentos pequenos e delicados.

Especificações

– 3 prateleiras de vidro ajustáveis em altura
– Gaveta para legumes MaxiBox
– Capacidade útil do frigorífico: 184l
– Capacidade útil do congelador: 44l
– Branco
– Dimensões (AxLxP), em mm: 1404x545x604

PT: **293€**
PNC: 920 403 793
EAN: 7332543254408

FRIO: FRIGORÍFICOS 1 PORTA COM CONGELADOR

FRIG. 1 PORTA ZRA22800WA

- Space+: Mais capacidade interior com as mesmas dimensões exteriores.

Especificações

– Space +
– 3 prateleiras de vidro
– Gaveta para legumes MaxiBox
– Capacidade útil do frigorífico: 214l
– Capacidade útil do congelador: 18l
– Branco
– Dimensões (AxLxP), em mm: 1250x550x612

PT: **303€**
PNC: 933 013 338
EAN: 7332543252312

FRIG. 1 PORTA ZRG15805WA

- Armazenamento extra para espaços reduzidos.
- Frigorífico compacto, para instalação debaixo da bancada.

Especificações

– Space +
– 1 prateleira de vidro
– Gaveta para legumes MaxiBox
– Capacidade útil do frigorífico: 118l
– Capacidade útil do congelador: 18l
– Branco
– Dimensões (AxLxP), em mm: 850x550x612

PT: **244€**
PNC: 933 012 222
EAN: 7332543397884

FRIG. 1 PORTA ZRG10800WA

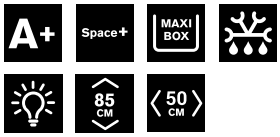

- Armazenamento extra para espaços reduzidos.
- Frigorífico compacto, para instalação debaixo da bancada.

Especificações

– Space +
– 2 gavetas
– Gaveta para legumes MaxiBox
– Capacidade útil do frigorífico: 87l
– Capacidade útil do congelador: 9l
– Branco
– Dimensões (AxLxP), em mm: 847x494x494

PT: **199€**
PNC: 923 421 040
EAN: 7332543262786

FRIG. 1 PORTA ZRA40401XA

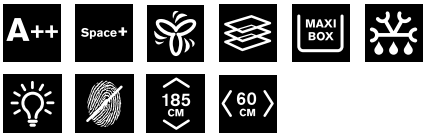

- Space+ Extra: maior capacidade interior com as mesmas dimensões exteriores.
- Clima+: assegura uma temperatura estável em todas as zonas do frigorífico.
- Classe A++: energeticamente eficiente.

Especificações

– Refrigeração ventilada
– 5 prateleiras de vidro ajustáveis em altura
– Gaveta para legumes MaxiBox
– Capacidade útil do frigorífico: 395l
– Porta em inox anti dedadas
– Dimensões (AxLxP), em mm:
1850x595x668

PT: **681€**
PNC: 925 052 082
EAN: 7332543427635

FRIG. 1 PORTA ZRA40401WA

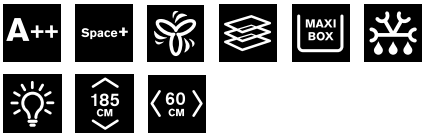

- Space+: maior capacidade interior com as mesmas dimensões exteriores.
- Clima+: assegura uma temperatura em todas as zonas do frigorífico.
- Classe A++: energeticamente eficiente.

Especificações

– Refrigeração ventilada
– 5 prateleiras de vidro ajustáveis em altura
– Gaveta para legumes MaxiBox
– Capacidade útil do frigorífico: 395l
– Branco
– Dimensões (AxLxP), em mm:
1850x595x668

PT: **544€**
PNC: 925 052 081
EAN: 7332543427628

FRIG. 1 PORTA ZRA33103WA

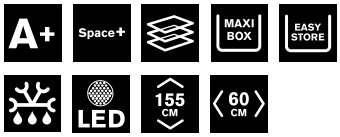

- Space+: maior capacidade interior com as mesmas dimensões.
- Caixa EasyStore: caixa multiusos para alimentos pequenos e delicados.

Especificações

– Caixa EasyStore
– 4 prateleiras de vidro
– Gaveta para legumes MaxiBox
– Capacidade útil do frigorífico: 320l
– Branco
– Dimensões (AxLxP), em mm: 1540x595x668

PT: **390€**
PNC: 925 041 759
EAN: 7332543465569

FRIG. 1 PORTA ZRA25600WA

- Space+: maior capacidade interior com as mesmas dimensões exteriores.
- Caixa EasyStore: caixa multiusos para alimentos pequenos e delicados.

Especificações

– Caixa EasyStore
– 4 prateleiras de vidro
– Gaveta para legumes MaxiBox
– Capacidade útil do frigorífico: 253l
– Branco
– Dimensões (AxLxP), em mm: 1250x550x612

PT: **341€**
PNC: 933 009 714
EAN: 7332543252268

CONG. VERT. ZFU27400XA

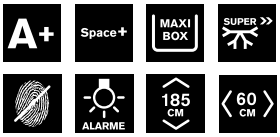

- Space+: maior capacidade interior com as mesmas dimensões exteriores.
- Quick Freeze: congelação rápida com um simples toque.
- Gavetas transparentes para ver o seu conteúdo com um simples olhar.

Especificações

– Controlo eletrónico
– Indicador luminoso de temperatura elevada
– Quick Freeze: congelação rápida
– 5 gavetas transparentes (2 MaxiBox)
– 2 prateleiras com porta basculante
– Capacidade útil do congelador: 248l
– Porta em Inox anti dedadas
– Dimensões (AxLxP), em mm: 1850x595x658
– Conjunto com o frigorífico ZRA40401XA

PT: **700€**
PNC: 925 052 521
EAN: 7332543252503

CONG. VERT. ZFU27401WA

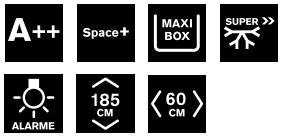

- Space+: maior capacidade interior com as mesmas dimensões exteriores.
- Gavetas transparentes para ver o seu conteúdo com um simples olhar.

Especificações

– Controlo mecânico
– Indicador luminoso de temperatura elevada
– 5 gavetas transparentes (3 MaxiBox, 1 largura completa e 1 meia gaveta)
– 2 prateleiras com porta basculante
– Capacidade útil do congelador: 248l
– Branco
– Dimensões (AxLxP), em mm: 1850x595x668

PT: **544€**
PNC: 925 052 522
EAN: 7332543252510

CONG. VERT. ZFU23403WA

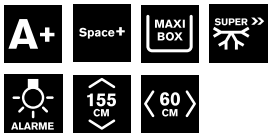

- Space+: maior capacidade interior com as mesmas dimensões exteriores.
- Gavetas transparentes para ver o seu conteúdo com um simples olhar.

Especificações

– Controlo mecânico
– Indicador luminoso de temperatura elevada
– 4 gavetas transparentes (2 MaxiBox)
– 2 prateleiras com porta basculante
– Capacidade útil do congelador: 194l
– Branco
– Dimensões (AxLxP), em mm: 1550x595x658
– Conjunto com frigorífico ZRA33103WA

PT: **410€**
PNC: 925 041 149
EAN: 7332543465545

CONG. VERT. ZFU19400WA

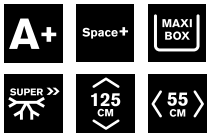

- Space+: maior capacidade interior com as mesmas dimensões exteriores.
- Quick Freeze: congelação rápida com um simples toque.
- Gavetas transparentes para ver o seu conteúdo com um simples olhar.

Especificações

– 4 gavetas transparentes (1 MaxiBox)
– Quick Freeze: congelação rápida
– 1 prateleira com porta basculante
– Capacidade útil do congelador: 153l
– Branco
– Dimensões (AxLxP), em mm: 1250x545x640
– Conjunto com frigorífico ZRA25600WA

PT: **361€**
PNC: 933 013 440
EAN: 7332543252343

CONG. VERT. ZFT11104WA

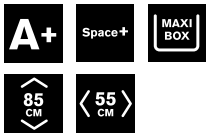

- Armazenamento extra para espaços reduzidos.
- Congelador compacto, para instalação debaixo da bancada.

Especificações

– 2 gavetas transparentes (1 MaxiBox)
– 1 porta basculante
– Capacidade útil do congelador: 91l
– Branco
– Dimensões (AxLxP), em mm: 850x550x612

PT: **292€**
PNC: 933 012 714
EAN: 7332543399949

FRIO: COMBINADOS DE ENCASTRE

COMBINADO ZBB28655SA

- Função Quick Freeze para uma congelação rápida.
- Lâmpada LED, melhor iluminação e maior poupança.
- Space+: mais capacidade interior com as mesmas dimensões exteriores.

Especificações

– Controlo eletrónico
– 4 prateleiras de vidro
– 2 meias gavetas para legumes
– 2 gavetas no congelador
– Portas reversíveis
– Instalação por calhas deslizantes
– Capacidade útil do frigorífico: 200l
– Capacidade útil do congelador: 63l
– Dimensões de encastre (AxLxP), em mm: 1772x540x549

PT: **659€**
PNC: 925 505 011
EAN: 7332543473786

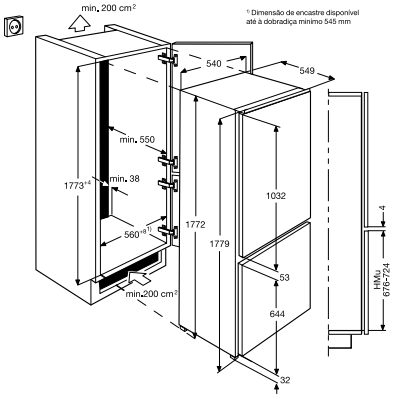

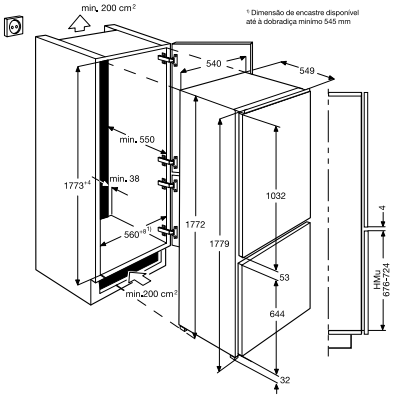

COMBINADO ZBB28460SA

- Space+: maior capacidade interior com as mesmas dimensões exteriores.
- Quick Freeze: congelação rápida com um simples toque.
- Gavetas transparentes para ver o seu conteúdo com um simples olhar.

Especificações

– Controlo eletrónico
– 4 prateleiras de vidro
– 2 meias gavetas para legumes
– 2 gavetas no congelador
– Congelador Low Frost
– Portas reversíveis
– Instalação por calhas deslizantes
– Capacidade útil do frigorífico: 200l
– Capacidade útil do congelador: 63l
– Dimensões de encastre (AxLxP), em mm: 1772x540x549

PT: **566€**
PNC: 925 503 024
EAN: 7332543280353

FRIO: COMBINADOS DE ENCASTRE

COMBINADO ZBB28475SA

- Space+: mais capacidade interior com as mesmas dimensões exteriores.
- Lâmpadas LED, melhor iluminação e maior poupança.

Especificações

– Controlo eletrónico
– 3 prateleiras de vidro
– 2 meias gavetas para legumes
– Congelador Low Frost
– Quick Freeze: congelação rápida
– Indicador luminoso e sonoro de porta aberta
– Instalação por calhas deslizantes
– Cap. útil do frigorífico: 200l
– Cap. útil do congelador: 75l
– Dimensões de encastre (AxLxP), em mm: 1772x540x549

PT: **584€**
PNC: 925 500 009
EAN: 7332543280339

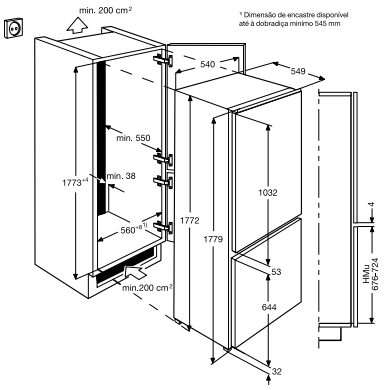

COMBINADO ZBB28465SA

- Space+: capacidade extra no congelador.
- Sistema Clima+: distribui o ar fresco de forma homogénea por todo o frigorífico.

Especificações

– Controlo eletrónico
– 4 prateleiras de vidro
– 2 meias gavetas para legumes
– Quick Chill: refrigeração intensiva
– Congelador Low Frost
– Quick Freeze: congelação rápida
– Instalação por calhas deslizantes
– Capacidade útil do frigorífico: 202l
– Capacidade útil do congelador: 75l
– Dimensões de encastre (AxLxP), em mm: 1772x540x549

PT: **490€**
PNC: 925 503 025
EAN: 7332543169313

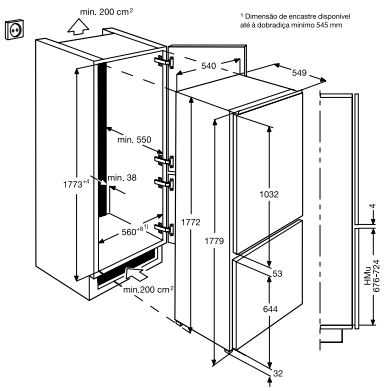

COMBINADO ZBB28441SA

- Space+: Mais capacidade interior com as mesmas dimensões exteriores.

Especificações

– 4 prateleiras de vidro
– 2 meias gavetas para legumes
– Congelador Low Frost
– Instalação por calhas deslizantes
– Capacidade útil do frigorífico: 202l
– Capacidade útil do congelador: 75l
– Dimensões de encastre (AxLxP), em mm: 1772x540x549

PT: **472€**
PNC: 925 503 026
EAN: 7332543280377

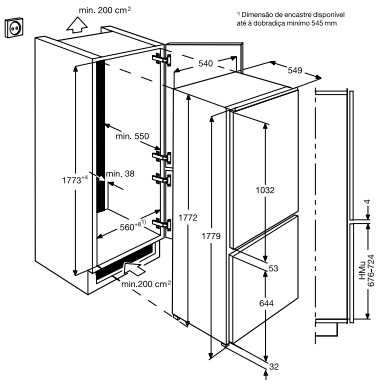

FRIO: SIDE BY SIDE DE ENCASTRE

SIDE BY SIDE ZBA32060SA

- Gaveta MaxiBox com grande capacidade para armazenar o maior número de produtos frescos.
- Alarme acústico de aviso de porta aberta.

Especificações

– Controlo eletrónico com LCD
– Quick Chill: refrigeração intensiva
– Indicador luminoso e sonoro de porta aberta
– 5 prateleiras de vidro
– 1 gaveta MaxiBox para legumes
– Instalação por calhas deslizantes
– Capacidade útil: 319l
– Dimensões de encastre (AxLxP), em mm: 1772x540x549

PT: **575€**
PNC: 923 581 016
EAN: 7332543300907

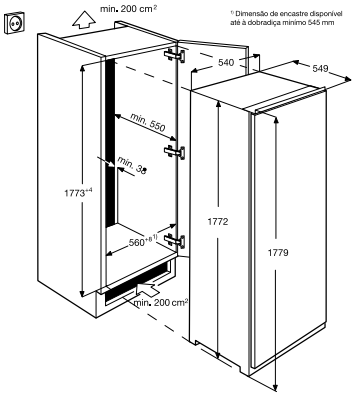

SIDE BY SIDE ZBF22451SA

- Sistema No Frost.
- Alarme acústico de aviso de porta aberta.

Especificações

– Controlo eletrónico com LCD
– Quick Freeze: congelação rápida
– Indicador luminoso e sonoro de temperatura elevada e porta aberta
– 5 gavetas transparentes
– Instalação por calhas deslizantes
– Capacidade útil: 208l
– Dimensões de encastre (AxLxP), em mm: 1772x540x549

PT: **686€**
PNC: 922 782 007
EAN: 7332543280285

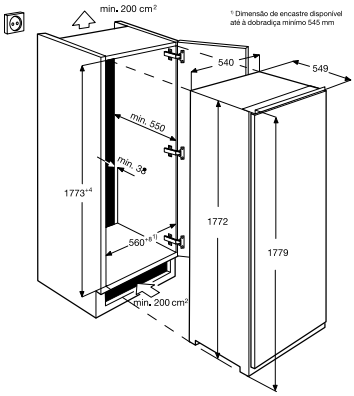

FRIG. 2 PORTAS ZBT27430SA

- Suporte para garrafas na porta para um armazenamento estável.
- Prateleiras da porta amovíveis para facilitar a limpeza.

Especificações

– 4 prateleiras de vidro
– 1 gaveta MaxiBox para legumes
– Instalação por calhas deslizantes
– Capacidade útil do frigorífico: 218l
– Capacidade útil do congelador: 50l
– Dimensões de encastre (AxLxP), em mm: 1580x560x550

PT: **481€**
PNC: 925 632 763
EAN: 7332543168903

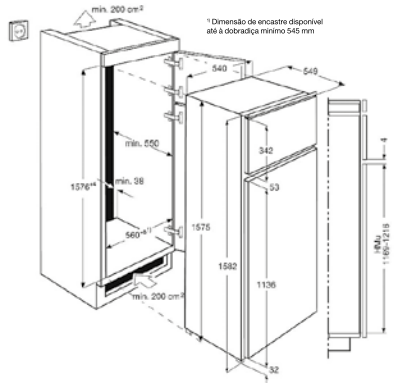

FRIG. 2 PORTAS ZBT23420SA

- Suporte para garrafas na porta para um armazenamento estável.
- Prateleiras da porta amovíveis para facilitar a limpeza.

Especificações

– 3 prateleiras de vidro
– 1 gaveta MaxiBox para legumes
– Instalação por calhas deslizantes
– Capacidade útil do frigorífico: 184l
– Capacidade útil do congelador: 40l
– Dimensões de encastre (AxLxP), em mm: 1446x560x550

PT: **434€**
PNC: 925 542 748
EAN: 7332543166824

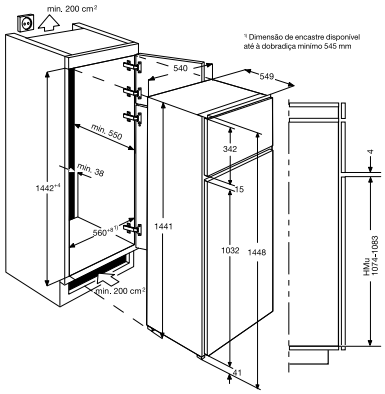

FRIG. 1 PORTA ZUA12420SA

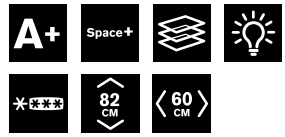

- Armazenamento extra para espaços reduzidos.

Especificações

– 2 prateleiras metálicas
– Instalação por calhas deslizantes
– Capacidade útil do frigorífico: 97l
– Capacidade útil do congelador: 17l
– Dimensões de encastre (AxLxP), em mm: 820x600x550

PT: **359€**
PNC: 933 030 009
EAN: 7332543182855

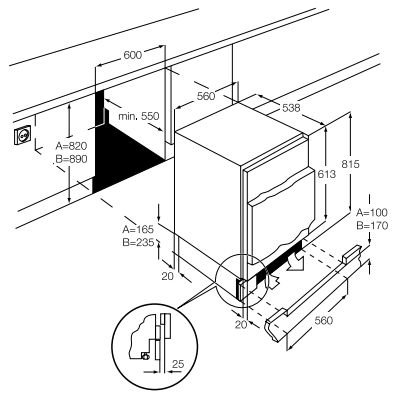

ARCA HOR. ZFC51400WA

- Space+: mais capacidade interior com as mesmas dimensões exteriores.
- Condensador EcoTech+: um funcionamento perfeito por mais tempo.
- Indicador luminoso temperatura elevada.

Especificações

– Easylid: abertura fácil
– Iluminação interior
– Nº de cestos: 3
– Capacidade útil do congelador: 495l
– Pés com rodas
– Dimensões (AxLxP), em mm: 868x1600x665

PT: **478€**
PNC: 920 489 282
EAN: 7332543293452

ARCA HOR. ZFC41400WA

- Space+: mais capacidade interior com as mesmas dimensões exteriores.
- Condensador EcoTech+: um funcionamento perfeito por mais tempo.
- Indicador luminoso de temperatura elevada.

Especificações

– Easylid: abertura fácil
– Iluminação interior
– Nº de cestos: 3
– Capacidade útil do congelador: 400l
– Pés com rodas
– Dimensões (AxLxP), em mm: 868x1325x665

PT: **400€**
PNC: 920 478 978
EAN: 7332543293407

ARCA HOR. ZFC31400WA

- Space+: maior capacidade interior com as mesmas dimensões exteriores.
- Condensador EcoTech+: um funcionamento perfeito por mais tempo.
- Indicador luminoso de temperatura elevada.

Especificações

– Easylid: abertura fácil
– Iluminação interior
– Nº de cestos: 3
– Capacidade útil do congelador: 300l
– Pés com rodas
– Dimensões (AxLxP), em mm: 868x1050x665

PT: **371€**
PNC: 920 711 336
EAN: 7332543294145

ARCA HOR. ZFC26400WA

- Space+: maior capacidade interior com as mesmas dimensões exteriores.
- Condensador EcoTech+: um funcionamento perfeito por mais tempo.
- Indicador luminoso de temperatura elevada.

Especificações

– Easylid: abertura fácil
– Iluminação interior
– Nº de cestos: 2
– Capacidade útil do congelador: 260l
– Dimensões (AxLxP), em mm: 868x935x665

PT: **333€**
PNC: 920 524 573
EAN: 7332543293889

ARCA HOR. ZFC21400WA

- Space+: maior capacidade interior com as mesmas dimensões exteriores.
- Condensador EcoTech+: um funcionamento perfeito por mais tempo.
- Indicador luminoso de temperatura elevada.

Especificações

– Easylid: abertura fácil
– Iluminação interior
– Nº de cestos: 1
– Capacidade útil do congelador: 210l
– Dimensões (AxLxP), em mm: 868x795x665

PT: **313€**
PNC: 920 672 643
EAN: 7332543294015

ARCA HOR. ZFC14400WA

- Space+: maior capacidade interior com as mesmas dimensões exteriores.
- Condensador EcoTech+: um funcionamento perfeito por mais tempo.
- Indicador luminoso de temperatura elevada.

Especificações

– Easylid: abertura fácil
– Iluminação interior
– Nº de cestos: 1
– Capacidade útil do congelador: 140l
– Dimensões (AxLxP), em mm: 868x595x665

PT: **274€**
PNC: 920 436 245
EAN: 7332543293308

M3RCS200

- Cuidado excecional do frigorífico.
- Mantenha o seu frigorífico impecavelmente limpo graças ao spray de limpeza. A fórmula fácil de enxaguar neutraliza odores e limpa profundamente para um ambiente mais fresco no interior do aparelho. Elimina manchas deixando as superfícies perfeitas.
- Pode ser usado em qualquer frigorífico.

Volume do Spray 500ml
12 Unidades por Caixa - preço unitário

PNC: 902 979 939
EAN: 7332543658992
PT: **€ 9,75**

M3SCS200

- O seu frigorífico estará sempre limpo.
- Mantenha os seus eletrodomésticos em inox realmente limpos e brilhantes com o spray de limpeza. Fórmula que não requer enxaguamento. Limpa e deixa uma camada protetora na superfície dos aparelhos, para um acabamento brilhante.
- Pode ser usado em qualquer superfície inox.

Volume: 500ml
12 Unidades por Caixa - preço unitário

PNC: 902 979 944
EAN: 7332543659388
PT: **€ 9,75**

M3SCC200

- O seu frigorífico estará sempre limpo
- Com o creme de limpa inox concentrado, uma pequena quantidade é suficiente para um grande resultado. Fórmula que não requer enxaguamento. Limpa e deixa uma camada protetora na superfície dos aparelhos, para um acabamento brilhante.

Volume: 300ml
12 Unidades por Caixa - preço unitário

PNC: 902 979 953
EAN: 7332543659531
PT: **€ 8,56**

FRIO: ESPECIFICAÇÕES TÉCNICAS COMBINADOS LIVRE INSTALAÇÃO

Ficha de produto de acordo com a norma (EU) Nº1060/2010	ZRB38315XA	ZRB38315WA	ZRB34315XA	ZRB34315WA	ZRB34210WA	ZRB36104XA	ZRB36104WA	ZRB33103WA
Marca	Zanussi	Zanussi	Zanussi	Zanussi	Zanussi	Zanussi	Zanussi	Zanussi
Modelo	ZRB38315XA	ZRB38315W A	ZRB34315XA	ZRB34315WA	ZRB34210WA	ZRB36104XA	ZRB36104WA	ZRB33103WA
Categoria	Combinado	Combinado	Combinado	Combinado	Combinado	Combinado	Combinado	Combinado
Classe de eficiência energética	A++	A++	A++	A++	A+	A++	A++	A++
Consumo anual de energia (kWh)	251	251	239	239	308	242	242	231
Volume útil frigorífico (l)	249,7	249,7	220	220	226	226	226	199
Volume útil congelador (l)	92	92	91	91	92	111	111	111
Volume útil outros compartimentos (l)	-	-	-	-	-	-	-	-
No Frost frigorífico	-	-	-	-	-	-	-	-
No Frost congelador	✓	✓	✓	✓	✓	✓	✓	✓
Autonomia por corte de energia, h	18	18	18	18	20	20	30	30
Capacidade de congelação (kg/24 h)	4	4	4	4	4	4	4	4
Classe climática	SN-N-ST-T	SN-N-ST-T	SN-N-ST-T	SN-N-ST-T	SN-N-ST-T	SN-N-ST-T	SN-N-ST-T	SN-N-ST-T
Temperatura ambiente mínima (°C)	10	10	10	10	10	10	10	10
Temperatura ambiente máxima (°C)	43	43	43	43	43	43	43	43
Nível de ruído (dB(A))	43	43	43	43	43	40	40	40
Instalação	Livre instalação	Livre instalação	Livre Instalação	Livre Instalação	Livre Instalação	Livre Instalação	Livre Instalação	Livre Instalação
Cor	Inox anti dedadas	Inox anti dedadas	Inox anti dedadas	Branco	Branco	Inox anti dedadas	Inox anti dedadas	Branco
Controlo	Eletrónico	Eletrónico	Eletrónico	Eletrónico	Eletrónico	Mecânico	Mecânico	Mecânico
"Space+ Extra"	✓	✓	✓	✓	-	✓	✓	✓
Dimensões								
Altura (mm)	2005	2005	1845	1845	1845	1845	1845	1745
Largura (mm)	595	595	595	595	595	595	595	595
Profundidade (mm)	630	630	647	647	630	630	647	647
Capacidade								
Total bruta (l)	376	376	332	332	337	337	337	310
Total útil (l)	357	357	311	311	318	318	318	303
Útil Chill Zone (l)	15,3	15,3	-	-	-	-	-	-
Compartimento frigorífico								
Tecnologia de frio	Ventilado	Ventilado	Ventilado	Ventilado	Estático	Estático	Estático	Estático
Prateleiras de vidro	3	3	2	2	3	3	3	3
Caixas "EasyStore"	✓	✓	✓	✓	✓	✓	✓	✓
Garrafeira	✓	✓	✓	✓	✓	✓	✓	✓
Gaveta "SuperFresh"	✓	✓	✓	✓	-	-	-	-
Gaveta de legumes	2	2	2	2	2	2	2	2
Compartimento congelador								
Tecnologia de frio	"No-Frost"	"No-Frost"	"No-Frost"	"No-Frost"	"No-Frost"	"Low-Frost"	"Low-Frost"	"Low-Frost"
Evaporador	Dinâmico	Dinâmico	Oculto	Oculto	Oculto	Oculto	Oculto	Oculto
Congelação rápida	✓	✓	✓	✓	-	-	-	-
Nº gavetas	3	3	3	3	2	2	2	2
Descongelação Automática	✓	✓	✓	✓	✓	✓	✓	✓
Outras características								
Condensador EcoTech+	✓	✓	✓	✓	✓	✓	✓	✓
Nº Compressores	1	1	1	1	1	1	1	1
Indicador de temperatura elevada	✓	✓	-	-	-	-	-	-
Fecho de porta automática	✓	✓	✓	✓	✓	✓	✓	✓
Tipo de Refrigerante	R600a	R600a	R600a	R600a	R600a	R600a	R600a	R600a
Dados técnicos								
Frequência, Hz	50	50	50	50	50	50	50	50
Voltagem, V	230	230	230	230	230	230	230	230
Potência, W	130	130	120	120	120	-	-	120
Cabo, m	2,4	2,4	2,4	2,4	2,4	2,4	2,4	2,4

FRIO: ESPECIFICAÇÕES TÉCNICAS FRIGORÍFICOS DE 2 PORTAS

Ficha de produto de acordo com a norma (EU) Nº1060/2010	ZRT48200XA	ZRT48200WA	ZRT27101WA	ZRT23100WA
Marca	Zanussi	Zanussi	Zanussi	Zanussi
Modelo	ZRT48200XA	ZRT48200WA	ZRT27101WA	ZRT23100WA
Categoria	Frigorífico 2 portas	Frigorífico 2 portas	Frigorífico 2 portas	Frigorífico 2 portas
Classe de eficiência energética	A+	A+	A+	A+
Consumo anual de energia (kWh)	379	379	254	237
Volume útil frigorífico (l)	308	308	215	184
Volume útil congelador (l)	97	97	50	44
Volume útil outros compartimentos (l)	27	27	-	-
No Frost frigorífico	-	-	-	-
No Frost congelador	✓	✓	✓	✓
Autonomia por corte de energia, h	16	16	20	19
Capacidade de congelação (kg/24 h)	5	5	4	3
Classe climática	SN-N-ST-T	SN-N-ST-T	SN-N-ST	SN-N-ST
Temperatura ambiente mínima (°C)	10	10	10	10
Temperatura ambiente máxima (°C)	43	43	38	38
Nível de ruído (dB(A))	42	42	40	40
Instalação	Livre Instalação	Livre Instalação	Livre Instalação	Livre Instalação
Cor	Inox anti dedadas	Branco	Branco	Branco
Tipo de frio	Estático	Estático	Estático	Estático
"Space+"	✓	✓	✓	✓
Dimensões				
Altura (mm)	1830	1830	1590	1404
Largura (mm)	700	700	545	545
Profundidade (mm)	720	720	604	604
Capacidade				
Total bruta (l)	451	451	270	234
Total útil (l)	405	405	265	228
Útil frigorífico (l)	308	308	215	184
Útil congelador (l)	97	97	50	44
Características				
Evaporador	Oculto	Oculto	Oculto	Oculto
Luz interior	✓	✓	✓	✓
Caixas "EasyStore"	-	-	✓	-
Gaveta de legumes	2 meias gavetas	2 meias gavetas	1	1
Descongelação Automática	✓	✓	✓	✓
Prateleiras	3	3	3	3
Nº Compressores	1	1	1	1
Pegas	Verticais	Verticais	Horizontais	Horizontais
Tipo de Refrigerante	R600a	R600a	R600a	R600a
Dados técnicos				
Frequência, Hz	50	50	50	50
Voltagem, V	240-220	240-220	230	230
Potência, W	192	192	125	110
Cabo, m / ficha	2,1	2,1	1,6	2,4

FRIO: ESPECIFICAÇÕES TÉCNICAS FRIGORÍFICOS 1 PORTA

Ficha de produto de acordo com a norma (EU) Nº1060/2010	ZRA22800WA	ZRG15805WA	ZRG10800WA	ZRA40401XA	ZRA40401WA
Marca	Zanussi	Zanussi	Zanussi	Zanussi	Zanussi
Modelo	ZRA22800WA	ZRG15805WA	ZRG10800WA	ZRA40401XA	ZRA40401WA
Categoria	Frigorífico 1 porta	Frigorífico 1 porta	Frigorífico 1 porta	Frigorífico 1 porta	Frigorífico 1 porta
Classe de eficiência energética	A+	A+	A+	A++	A++
Consumo anual de energia (kWh)	217	191	165	1	
Volume útil frigorífico (l)	214	118	87	395	395
Volume útil congelador (l)	18	18	9	-	-
Volume útil outros compartimentos (l)	-	-	-	-	-
No Frost frigorífico	-	-	-	-	-
No Frost congelador	-	-	-	-	-
Autonomia por corte de energia, h	11	11	8	-	-
Capacidade de congelação (kg/24 h)	2	2	2	-	-
Classe climática	SN-N-ST	SN-N-ST	N-ST	SN-N-ST-T	SN-N-ST-T
Temperatura ambiente mínima (°C)	10	10	16	10	10
Temperatura ambiente máxima (°C)	43	43	43	43	43
Nível de ruído (dB(A))	40	38	42	39	39
Instalação	Livre instalação	Livre instalação	Livre instalação	Livre instalação	Livre instalação
Cor	Branco	Branco	Branco	Inox Anti dedadas	Branco
Controlo	Mecânico	Mecânico	Mecânico	Mecânico	Mecânico
"Space+"	✓	✓	✓	✓	✓
Dimensões					
Altura (mm)	1250	850	847	1850	1850
Largura (mm)	550	550	494	595	595
Profundidade (mm)	612	612	494	658	658
Capacidade					
Total bruta (l)	219	136	96	400	400
Útil frigorífico (l)	214	118	87	395	395
Compartimento frigorífico					
Tipo de frio	Estático	Estático	Estático	Estático	Estático
Luz interior	✓	✓	✓	✓	✓
Prateleiras de Vidro	3	3	3	5	5
Caixas "EasyStore"	✓	✓	-	✓	✓
Gaveta de legumes	1	1	1	1	1
Descongelação	Automática	Automática	Automática	Automática	Automática
Outras características					
Pegas	Verticais	Verticais	Verticais	Verticais	Verticais
Porta reversível	✓	✓	✓	✓	✓
Rodas / Pés ajustáveis	✓ / ✓	✓ / ✓	✓ / ✓	✓ / ✓	✓ / ✓
Tipo de Refrigerante	R600a	R600a	R600a	R600a	R600a
Dados técnicos					
Frequência, Hz	50	50	50	50	50
Voltagem, V	230	230	220-240	230	230
Potência, W	110	100	80	80	80
Cabo, m / ficha	1,6	1,6	1,5	2,4	2,4

ZRA33103WA	ZRA25600WA
Zanussi	Zanussi
ZRA33103WA	ZRA25600WA
Frigorífico 1 porta	Frigorífico 1 porta
A+	A+
147	130
314	240
-	-
-	-
-	-
-	-
-	-
-	-
SN-N-ST-T	SN-N-ST
10	10
43	43
39	38
Livre instalação	Livre instalação
Branco	Branco
Mecânico	Mecânico
✓	✓
154	1250
595	550
668	612
317	253
314	240
Estático	Estático
✓	✓
4	4
✓	✓
1	1
Automática	Automática
Verticais	Verticais
✓	✓
✓ / ✓	✓ / ✓
R600a	R600a
50	50
230	230
80	100
2,4	1,6

FRIO: ESPECIFICAÇÕES TÉCNICAS CONGELADORES VERTICAIS

Ficha de produto de acordo com a norma (EU) Nº1060/2010	ZFU27400XA	ZFU27401WA	ZFU23403WA	ZFU19400WA	ZFT11104WA
Marca	Zanussi	Zanussi	Zanussi	Zanussi	Zanussi
Modelo	ZFU27400XA	ZFU27401WA	ZFU23403WA	ZFU19400WA	ZFT11104WA
Categoria	Arca Vertical	Arca Vertical	Arca Vertical	Arca Vertical	Arca Vertical
Classe de eficiência energética	A+	A++	A+	A+	A+
Consumo anual de energia (kWh)	290	218	224	240	185
Volume útil frigorífico (l)	-	-	-	-	-
Volume útil congelador (l)	248	248	194	168	91
Vol. útil outros compartimentos (l)	-	-	-	-	-
No Frost frigorífico	-	-	-	-	-
No Frost congelador	-	-	-	-	-
Autonomia por corte de energia, h	18	25	18	18	22
Capacidade de congelação (kg/24 h)	24	24	19	20	12
Classe climática	SN-N-ST-T	SN-N-ST-T	SN-N-ST-T	SN-N-ST-T	SN-N-ST
Temperatura ambiente mínima (°C)	10	10	10	10	10
Temperatura ambiente máxima (°C)	43	43	43	43	43
Nível de ruído (dB(A))	40	40	40	40	40
Instalação	Livre Instalação	Livre Instalação	Livre Instalação	Livre Instalação	Livre Instalação
Cor	Inox anti dedadas	Branco	Branco	Branco	Branco
Controlo	Eletrónico	Mecânico	Mecânico	Eletrónico	Mecânico
Dimensões					
Altura (mm)	1850	1850	1550	1250	850
Largura (mm)	595	595	595	545	550
Profundidade (mm)	658	668	668	640	612
Capacidade					
Total bruta (l)	273	273	224	190	110
Útil frigorífico (l)	248	248	194	168	91
Características					
Gavetas	5	5	5	4	3
Portas basculantes	2	2	2	1	1
Descongelação	Manual	Manual	Manual	Manual	Manual
Indicador de funcionamento	✓	✓	✓	✓	✓
Congelação rápida	✓	-	-	✓	-
Indicador de temperatura elevada	✓	✓	✓	✓	-
Pegas	Vertical	Vertical	Vertical	Vertical	Vertical
Porta reversível	✓	✓	✓	✓	✓
Rodas / Pés ajustáveis	✓ / ✓	✓ / ✓	✓ / ✓	✓ / ✓	✓
Tipo de Refrigerante	R600a	R600a	R600a	R600a	R600a
Dados técnicos					
Frequência, Hz	50	50	50	50	50
Voltagem, V	230	230	230	230	230 - 240
Potência, W	160	160	140	160	140
Cabo, m	2,4	2,4	2,4	1,6	1,6

FRIO: ESPECIFICAÇÕES TÉCNICAS COMBINADOS

Ficha de produto de acordo com a norma (EU) Nº1060/2010	ZBB28655SA	ZBB28460SA	ZBB28475SA	ZBB28465SA	ZBB28441SA
Marca	Zanussi	Zanussi	Zanussi	Zanussi	Zanussi
Modelo	ZBB28655SA	ZBB28460SA	ZBB28475SA	ZBB28465SA	ZBB28441SA
Categoria	Combinado	Combinado	Combinado	Combinado	Combinado
Classe de eficiência energética	A+	A+	A+	A+	A+
Consumo anual de energia (kWh)	297	233	296	297	297
Volume útil frigorífico (l)	200	202	200	202	202
Volume útil congelador (l)	63	75	75	75	75
Volume útil outros compartimentos (l)	-	-	-	-	-
No Frost frigorífico	-	-	-	-	-
No Frost congelador	✓	-	-	-	-
Autonomia por corte de energia, h	20	22	22	22	22
Capacidade de congelação (kg/24 h)	4	4	12	4	4
Classe climática	SN-N-ST-T	SN-N-ST-T	SN-N-ST-T	SN-N-ST-T	SN-N-ST-T
Temperatura ambiente mínima (°C)	10	10	10	10	10
Temperatura ambiente máxima (°C)	43	43	43	43	43
Nível de ruído (dB(A))	39	35	35	36	36
Instalação	Integrável	Integrável	Integrável	Integrável	Integrável
Controlo	Eletrónico	Mecânico	Eletrónico	Eletrónico	Mecânico
Tipo de frio	"No-Frost"	Low Frost	Low Frost	Low Frost	Low Frost
"Space+"	-	-	-	✓	-
Dimensões					
Altura (mm)	1772	1772	1772	1772	1772
Largura (mm)	540	540	540	540	540
Profundidade (mm)	549	549	547	547	547
Largura do nicho (mm)	1780	1780	1780	1780	1780
Largura do corte (mm)	560	560	560	560	560
Profundidade do corte (mm)	550	550	550	550	550
Capacidade					
Total bruta (l)	280	280	277	280	280
Útil frigorífico (l)	263	277	275	277	277
Bruta frigorífico (l)	202	205	202	205	205
Útil frigorífico (l)	200	202	200	202	202
Útil frigorífico sem Chill Zone (l)	-	-	-	202	-
Bruta congelador (l)	78	75	75	75	75
Útil congelador (l)	63	75	75	75	75
Compartimento frigorífico					
Evaporador	Oculto	Oculto	Oculto	Oculto	Oculto
Luz Interior	✓	✓	✓	✓	✓
Nº de prateleiras	4	4	4	4	4
Gavetas de legumes	2	2	2	2	2
Compartimento congelador					
Nº Gavetas	3	3	3	3	2
Descongelação	Manual	Manual	Manual	Automática	Automática
Outras características					
Nº compressores	1	1	1	1	1
Indicador de cong. rápida	LED	LED	LED	LED	-
Indicador de temperatura elevada	-	-	✓	-	-
Porta reversível	✓	✓	✓	✓	✓
Tipo de Refrigerante	R600a	R600a	R600a	R600a	R600a
Dados técnicos					
Frequência, Hz	50	50	50	50	50
Voltagem, V	230-240	230-240	230-240	230-240	230-240
Potência, W	-	140	140	140	140
Cabo, m / ficha	2,4	2,4	2,4	2,4	2,4

FRIO: ESPECIFICAÇÕES TÉCNICAS ENCASTRE

Ficha de produto de acordo com a norma (EU) Nº1060/2010	ZBA32060SA	ZBF22451SA	ZBT27430SA	ZBT23420SA	ZUA12420SA
Marca	Zanussi	Zanussi	Zanussi	Zanussi	Zanussi
Modelo	ZBA32060SA	ZBF22451SA	ZBT27430SA	ZBT23420SA	ZUA12420SA
Categoria	Side by Side	Side by Side	Frigorifico 2 portas	Frigorifico 2 portas	Frigorifico 1 porta
Classe de eficiência energética	A+	A+	A+	A+	A+
Consumo anual de energia (kWh)	143	306	293	254	193
Volume útil frigorífico (l)	319	-	218	184	97
Volume útil congelador (l)	-	208	50	40	17
Volume útil outros compartimentos (l)	-	-	-	-	-
No Frost frigorífico	-	-	-	-	-
No Frost congelador	-	-	-	-	-
Autonomia por corte de energia, h	-	24	20	20	13
Capacidade de congelação (kg/24 h)	-	20	4	4	2
Classe climática	SN-N-ST	SN-N-ST-T	SN-N-ST-T	SN-N-ST	SN-N-ST
Temperatura ambiente mínima (°C)	10	10	10	10	10
Temperatura ambiente máxima (°C)	43	43	43	43	43
Nível de ruído (dB(A))	34	39	36	36	40
Instalação	Integrável	Integrável	Integrável	Integrável	Integrável
Controlo	Eletrónico	Eletrónico	Mecânico	Mecânico	Mecânico
Tipo de frio	-	"No-Frost"	Estático	Estático	-
"Space+"	✓	✓	✓	✓	✓
Dimensões					
Altura (mm)	1772	1772	1575	1441	815
Largura (mm)	540	540	540	540	560
Profundidade (mm)	547	547	547	547	550
Largura do nicho (mm)	1780	1780	1580	1446	820
Largura do corte (mm)	560	560	560	560	600
Profundidade do corte (mm)	550	550	550	550	550
Capacidade					
Total bruta (l)	323	220	274	230	119
Útil frigorífico (l)	319	208	268	224	102
Bruta frigorífico (l)	-	-	224	190	102
Útil frigorífico (l)	-	-	218	184	102
Útil frigorífico sem Chill Zone (l)	319	-	218	184	97
Bruta congelador (l)	-	220	50	40	-
Útil congelador (l)	-	208	50	40	17
Compartimento frigorífico					
Evaporador	-	Dinâmico	Oculto	Oculto	-
Luz Interior	✓	✓	✓	✓	✓
Nº de prateleiras	5	-	4	3	2
Gavetas de legumes	2	-	1	1	1
Compartimento congelador					
Nº Gavetas	-	5	-	-	-
Descongelação	Automática	-	Automática	Automática	Automática
Outras características					
Nº compressores	1	1	1	1	1
Indicador de cong. rápida	-	✓	-	-	-
Indicador de temperatura elevada	-	✓	-	-	-
Porta reversível	✓	✓	✓	✓	✓
Tipo de Refrigerante	R600a	R600a	R600a	R600a	R600a
Dados técnicos					
Frequência, Hz	50	50	50	50	50
Voltagem, V	230-240	230-240	230-240	230-240	230-240
Potência, W	100	150	200	140	110
Cabo, m / ficha	2,4	2,4	2,4	2,4	1,8

FRIO: ESPECIFICAÇÕES TÉCNICAS ARCAS HORIZONTAIS

Ficha de produto de acordo com a norma (EU) Nº1060/2010	ZFC51400WA	ZFC41400WA	ZFC31400WA	ZFC26400WA	ZFC21400WA	ZFC14400WA
Marca	Zanussi	Zanussi	Zanussi	Zanussi	Zanussi	Zanussi
Modelo	ZFC51400WA	ZFC41400WA	ZFC31400WA	ZFC26400WA	ZFC21400WA	ZFC14400WA
Categoria	Arca Horizontal	Arca Horizontal	Arca Horizontal	Arca Horizontal	Arca Horizontal	Arca Horizontal
Classe de eficiência energética	A+	A+	A+	A+	A+	A+
Consumo anual de energia (kWh)	390	339	286	264	238	200
Volume útil frigorífico (l)	-					
Volume útil congelador (l)	495	400	300	260	210	140
Volume útil outros compartimentos (l)	-	-	-	-	-	-
No Frost frigorífico	-	-	-	-	-	-
No Frost congelador	-	-	-	-	-	-
Autonomia por corte de energia, h	31	31	32	27	28	25
Capacidade de congelação (kg/24 h)	20	19	17	16	14	13
Classe climática	SN-N-ST-T	SN-N-ST-T	SN-N-ST-T	SN-N-ST-T	SN-N-ST-T	SN-N-ST-T
Temperatura ambiente mínima (°C)	10	10	10	10	10	10
Temperatura ambiente máxima (°C)	43	43	43	43	43	43
Nível de ruído (dB(A))	47	45	49	45	42	42
Instalação	Livre Instalação	Livre Instalação	Livre Instalação	Livre Instalação	Livre Instalação	Livre Instalação
Cor	Branco	Branco	Branco	Branco	Branco	Branco
"Space+"	✓	✓	✓	✓	✓	✓
Dimensões						
Altura (mm)	868	868	868	868	868	868
Largura (mm)	1600	1325	1050	935	795	595
Profundidade (mm)	665	665	665	665	665	665
Capacidade						
Total bruta (L)	500	404	304	263	213	142
Compartimento congelador						
Abertura Easylid	✓	✓	✓	✓	✓	✓
Evaporador	✓	✓	✓	✓	✓	✓
Nº cestos	3	3	3	2	1	1
Luz interior	✓	✓	✓	✓	✓	✓
Outras características						
Condensador EcoTech+	✓	✓	✓	✓	✓	✓
Nº compressores	1	1	1	1	1	1
Tipo de compressor	Máxima Eficiência	Standard	Máxima Eficiência	Máxima Eficiência	Máxima Eficiência	Máxima Eficiência
Indicador de funcionamento	✓	✓	✓	✓	✓	✓
Indicador alta temperatura	✓	✓	✓	✓	✓	✓
Rodas	✓	✓	✓	-	-	-
Tipo de Refrigerante	R600a	R600a	R600a	R600a	R600a	R600a
Dados técnicos						
Frequência, Hz	50	50	50	50	50	50
Voltagem, V	230-240	230-240	230-240	230-240	230-240	230-240
Potência, W	130	100	90	80	80	80
Cabo, m / ficha	1,6	1,6	1,6	1,6	1,6	1,6

LAVAR A LOIÇA FÁCIL

As nossas máquinas de lavar loiça fazem com que seja fácil ter a sua loiça a brilhar num instante. O programa QuickWash tem uma duração de apenas 30 minutos e o programa Auto faz as escolhas por si: escolhe a temperatura, a duração e a quantidade de água certas, para poupar energia. Graças ao sistema de secagem AirDry a sua loiça vai ficar sempre bem seca enquanto reduz o consumo.

Máquinas de lavar loiça de livre instalação 118

Máquinas de lavar loiça de encastre 122

UM GUIA PARA OS NOSSOS SÍMBOLOS DE LOIÇA

O que fazem as máquinas de lavar loiça da Zanussi e porquê? Aqui tem um guia rápido para as funções práticas, características de segurança e classificações energéticas.

CARACTERÍSTICAS

Capacidade
Em número de talheres.

Eficiência Energética
As máquinas de lavar loiça da Zanussi apresentam reduzidos consumos de energia.

Display dígitos

Display LED

Auto off
Elimina por completo o consumo de energia após o fm do ciclo de lavagem.

Quick Wash
Programa rápido, para quando necessita da loiça limpa num instante.

Programa Automático
Ajusta a temperatura e a duração do programa dependendo da sujidade da loiça.

Set&Go
Início diferido até 24h (dependendo do modelo).

Cestos Reguláveis
Cesto superior regulável em altura, mesmo com carga.

Soft Spikes®
Estabilizadores de copos suaves.

Aqua control
Segurança contra inundações Aqua-Control.

Nível de ruído
dB(A)

Largura

Inox Anti Dedadas

Tecnologia AirDry
Sistema de abertura automática da porta.

DICA FÁCIL

Limpe a sua máquina de lavar loiça com vinagre. Basta colocar um pequeno copo no cesto superior da máquina.

Siga a #EasyTeam
easytips.tumblr.com

ESCOLHE POR SI

É possível a máquina de lavar loiça escolher o programa? Selecione o programa Auto e a máquina escolhe a configuração mais eficaz para lavar a loiça. Esta funcionalidade está disponível em alguns modelos da nossa gama de tamanho standard e de máquinas estreitas.

SABIA QUE...?

Com o programa Auto pode poupar*

Até 168 KWH
por ano. Isto representa 7 meses do consumo de energia da máquina de lavar loiça!

Até 1.568 L
de água por ano.
O equivalente a 45 duches!

* Comparação do Programa Auto vs. Programa Intensivo. Baseado na poupança estimada que pode ser obtida.

COPOS DE VINHO? FÁCIL

É possível a máquina de lavar loiça escolher o programa? Selecione o programa Auto e a máquina escolhe a configuração mais eficaz para lavar a loiça. Esta funcionalidade está disponível em alguns modelos da nossa gama de tamanho standard e de máquinas estreitas.

JANTAR PARA 14? FÁCIL

Desenvolvemos a nossa nova máquina de lavar loiça com mais capacidade do que o normal e flexibilidade para todos os tipos de carga, o que lhe permite lavar loiça de até 14 lugares à mesa de uma só vez, graças à bandeja superior de talheres.

TECNOLOGIA AIRDRY

Usa o fluxo de ar natural para finalizar a secagem. Com a abertura automática da porta de 10 cm na última fase do ciclo, o desempenho de secagem é otimizado enquanto contribui para a redução do consumo de energia – deixando a sua loiça impecável.

LIMPEZA FÁCIL

TODAS AS POSSIBILIDADES

Adaptamo-nos às suas necessidades, colocando à sua disposição uma ampla gama de máquinas de lavar loiça. Para além dos modelos de livre instalação, apresentamos outras soluções, como as máquinas de lavar loiça de encastre, que se integram na perfeição na sua cozinha. Se dispõe de pouco espaço, uma máquina de lavar loiça de 45 cm de largura é a opção ideal para si. Por outro lado, se costuma ter convidados em casa, considere uma máquina de lavar loiça standard com a opção meia-carga para poder escolher a capacidade e não desperdiçar eletricidade ou água.

SET&GO

Utilize a máquina de lavar loiça quando mais lhe convier! Pode escolher a melhor altura com um início diferido entre 1 hora a 24 horas. Inicia sozinha, à hora definida.

QUICK WASH

30' Quick Wash

Conseguimos deixar a sua loiça a brilhar em apenas 30 minutos! Imagine a conveniência. Quando tem pouco tempo, selecione o ciclo de lavagem rápida a 60 ou 65ºC para loiça suja há pouco tempo, e terá os pratos limpos em metade do tempo. Ideal para quando está com pressa!

EFICIÊNCIA ENERGÉTICA A+++

Estamos sempre a pensar em formas de poupar energia. Toda a gama de 60cm da Zanussi tem uma Classificação Energética A+ e A+++. Amiga do ambiente e da sua carteira.

MAIS FLEXIBILIDADE? FÁCIL.

Os modelos de 14 talheres estão equipados com gaveta MaxiFlex®, ideal para talheres e outros utensílios facilmente organizados e bem lavados. A profundidade adicional destas máquinas de lavar loiça também contribui para aumentar a sua capacidade, para uma lavagem eficiente e conveniente.
Agora, lavar toda a sua loiça ao mesmo tempo é fácil.

DISPLAY LCD

A eletrónica de alguns modelos permite-lhe aproveitar o tempo da melhor maneira, informando-o quando a sua máquina necessita de sal ou abrilhantador, mostrando em que fase se encontra o ciclo de lavagem ou até quanto tempo falta para que o programa termine.

AUTO OFF

O desligar automático significa mesmo desligado! A sua máquina de lavar loiça não consumirá qualquer energia. Depois de o programa terminar, desliga a máquina por completo passado 10 minutos.

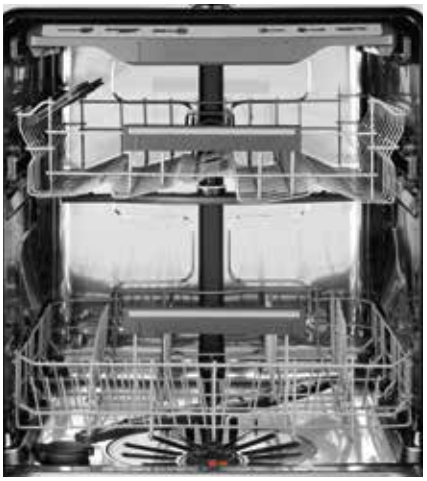

MÁQ. LOIÇA ZDF36011XA

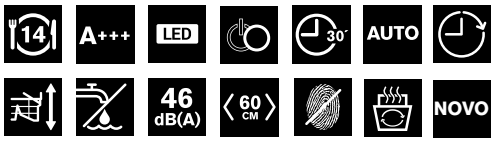

- A+++: poupe na fatura da eletricidade.
- A máquina escolhe as definições mais eficientes com o programa Auto.
- Bandeja superior de talheres MaxiFlex®: mais espaço, maior comodidade.

Especificações

– Display dígitos com indicação de tempo residual
– 5 programas, 4 temperaturas
– QuickWash 30 min
– Programa Automático
– Set&Go: início diferido 1h-24h
– Função XtraDry
– Sistema de secagem AirDry
– Cesto sup. regulável com carga
– Sistema de segurança Aqua Control
– Sensor de água
– Nº de talheres: 14
– 3ª bandeja MaxiFlex®
– Nível de ruído: 46 dB(A)
– Inox anti dedadas
– Dimensões (AxLxP), em mm: 850x600x625

PT: **500€**
PNC: 911 516 382
EAN: 7332543660407

MÁQ. LOIÇA ZDF36011WA

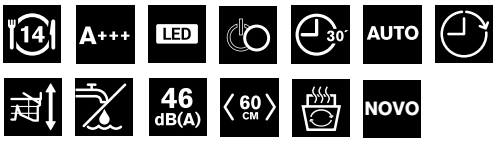

- A+++: poupe na fatura da eletricidade.
- A máquina escolhe as definições mais eficientes com o programa Auto.
- Bandeja superior de talheres MaxiFlex®: mais espaço, maior comodidade.

Especificações

– Display dígitos com indicação de tempo residual
– 5 programas, 4 temperaturas
– QuickWash 30 min
– Programa Automático
– Set&Go: início diferido 1h-24h
– Função XtraDry
– Sistema de secagem AirDry
– Cesto sup. regulável com carga
– Sistema de segurança Aqua Control
– Sensor de água
– Nº de talheres: 14
– 3ª bandeja MaxiFlex®
– Nível de ruído: 46 dB(A)
– Branco
– Dimensões (AxLxP), em mm: 850x600x625

PT: **455€**
PNC: 911 516 383
EAN: 7332543660414

MÁQ. LOIÇA ZDF26030XA

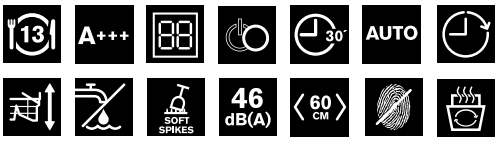

- A+++: poupe na fatura da eletricidade.
- A máquina escolhe as definições mais eficientes com o programa Auto.
- SoftSpikes®: acabaram-se os copos de vinho partidos.

Especificações

– Display dígitos com indicação de tempo residual
– 5 programas, 4 temperaturas
– QuickWash 30 min
– Programa Automático
– Set&Go: início diferido 1h-24h
– Função XtraDry
– Sistema de secagem AirDry
– Cesto sup. regulável com carga
– 2 Suportes SoftSpikes®
– Sistema de segurança Aqua Control
– Sensor de água
– Nº de talheres: 13
– Nível de ruído: 46 dB(A)
– Inox anti dedadas
– Dimensões (AxLxP), em mm: 850x600x625

PT: **462€**
PNC: 911 516 328
EAN: 7332543553341

MÁQ. LOIÇA ZDF26030WA

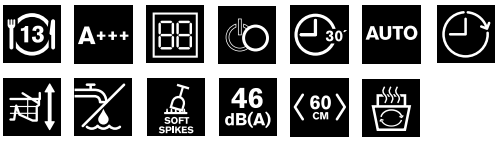

- A+++: poupe na fatura da eletricidade.
- A máquina escolhe as definições mais eficientes com o programa Auto.
- SoftSpikes®: acabaram-se os copos de vinho partidos.

Especificações

– Display dígitos com indicação de tempo residual
– 5 programas, 4 temperaturas
– QuickWash 30 min
– Programa Automático
– Set&Go: início diferido 1h-24h
– Função XtraDry
– Sistema de secagem AirDry
– Cesto sup. regulável com carga
– 2 Suportes SoftSpikes®
– Sistema de segurança Aqua Control
– Sensor de água
– Nº de talheres: 13
– Nível de ruído: 46 dB(A)
– Branco
– Dimensões (AxLxP), em mm: 850x600x625

PT: **416€**
PNC:911 516 327
EAN: 7332543553334

MÁQ. LOIÇA ZDF26020XA

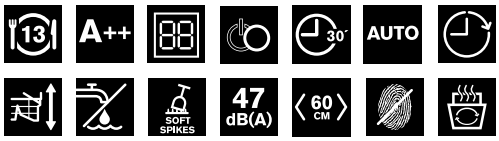

- A++: poupe na fatura da eletricidade.
- SoftSpikes®: acabaram-se os copos de vinho partidos.
- Sistema AirDry e Função XtraDry: secagem eficaz da loiça.

Especificações

– Display dígitos com indicação de tempo residual
– Função Auto Off
– 5 programas, 4 temperaturas
– QuickWash 30 min
– Programa Automático
– Sistema de secagem AirDry
– Função XtraDry
– Set&Go: início diferido 1h-24h
– Cesto sup. regulável com carga
– Suportes SoftSpikes®
– Sistema de segurança Aqua Control
– Sensor de água
– Nº de talheres: 13
– Nível de ruído: 47 dB(A)
– Inox anti dedadas
– Dimensões (AxLxP), em mm: 850x600x625

PT: **491€**
PNC: 911 516 309
EAN: 7332543542727

MÁQ. LOIÇA ZDF26020WA

- A++: poupe na fatura da eletricidade.
- SoftSpikes®: acabaram-se os copos de vinho partidos.
- Sistema AirDry e Função XtraDry: secagem eficaz da loiça.

Especificações

– Display dígitos com indicação de tempo residual
– Função Auto Off
– 5 Programas, 4 temperaturas
– QuickWash 30 min
– Programa Automático
– Sistema de secagem AirDry
– Função XtraDry
– Set&Go: início diferido 1h-24h
– Cesto sup. regulável com carga
– Suportes SoftSpikes®
– Sistema de segurança Aqua Control
– Sensor de água
– Nº de talheres: 13
– Nível de ruído: 47 dB(A)
– Branco
– Dimensões (AxLxP), em mm: 850x600x625

PT: **424€**
PNC: 911 516 308
EAN: 7332543542710

MÁQ. LOIÇA ZDF26004XA

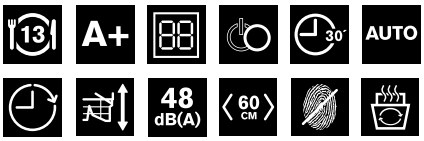

- Sistema AirDry e Função XtraDry: secagem eficaz da loiça.
- Auto Off: desliga-se sozinha após terminar o ciclo.
- Programe o início da lavagem com a função Set&Go.

Especificações

– Display dígitos com indicação de tempo residual
– Função Auto Off
– 5 Programas, 4 temperaturas
– QuickWash 30 min
– Programa Automático
– Sistema de secagem AirDry
– Função XtraDry
– Set&Go: início diferido 1h-24h
– Cesto sup. regulável com carga
– Sensor de água
– Nº de talheres: 13
– Nível de ruído: 48 dB(A)
– Inox anti dedadas
– Dimensões (AxLxP), em mm: 850x600x625

PT: **443€**
PNC:911 516 307
EAN: 7332543542703

MÁQ. LOIÇA ZDF26004WA

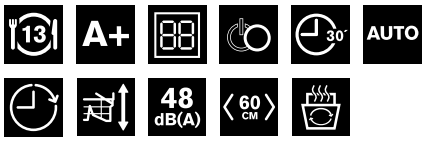

- Sistema AirDry e Função XtraDry: secagem eficaz da loiça.
- Auto Off: desliga-se sozinha após terminar o ciclo.
- Programe o início da lavagem com a função Set&Go.

Especificações

– Display dígitos com indicação de tempo residual
– Função Auto Off
– 5 Programas, 4 temperaturas
– QuickWash 30 min
– Programa Automático
– Sistema de secagem AirDry
– Função XtraDry
– Set&Go: início diferido 1h-24h
– Cesto sup. regulável com carga
– Sensor de água
– Nº de talheres: 13
– Nível de ruído: 48 dB(A)
– Branco
– Dimensões (AxLxP), em mm: 850x600x625

PT: **378€**
PNC: 911 516 306
EAN: 7332543542697

MÁQ. LOIÇA ZDS12002WA

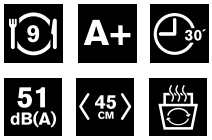

- Máquina de lavar com 45cm que se adapta a qualquer espaço.
- QuickWash para uma lavagem rápida em 30 minutos.
- Programe o início da lavagem com a função Set&Go.

Especificações

– Indicadores LED
– 5 programas, 3 temperaturas
– QuickWash 30 min
– Set&Go: início diferido 3h
– Sistema de secagem AirDry
– Cesto sup. regulável
– Nº de talheres: 9
– Nível de ruído: 51 dB(A)
– Branco
– Dimensões (AxLxP), em mm: 850x446x625

PT: **407€**
PNC: 911 059 020
EAN: 7332543529759

MÁQ. LOIÇA ZDT26040FA

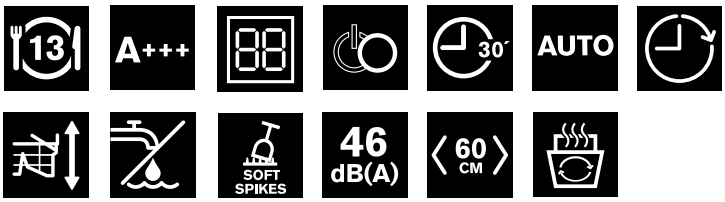

- A+++: Poupe na fatura da eletricidade.
- Sistema AirDry e Função XtraDry: secagem eficaz da loiça.
- SoftSpikes: Acabaram-se os copos de vinho partidos.

Especificações

– Totalmente integrável
– Display dígitos com Beam on Floor: vermelho e verde
– Função Auto Off
– 6 programas, 4 temperaturas
– QuickWash 30 min 60º C
– Programa Automático
– Sistema de Secagem AirDry
– Função XtraDry
– Set&Go: início diferido 1h-24h
– Cesto sup. regulável com carga
– 2 Suportes SoftSpikes®
– Sistema de segurança AquaControl
– Sensor de água
– Nº de talheres: 13
– Nível de ruído: 46 dB(A)
– Dimensões de encastre (AxLxP), em mm: 818x596x550

PT: **535€**
PNC: 911 536 322
EAN: 7332543554973

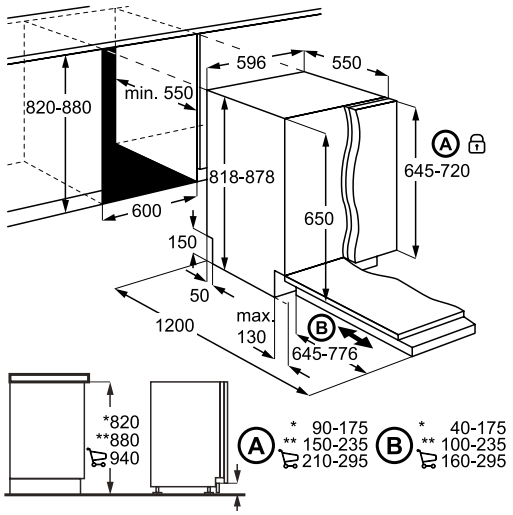

MÁQ. LOIÇA ZDT26022FA

- A++: Poupe na fatura da eletricidade.
- Sistema AirDry e Função XtraDry: secagem eficaz da loiça.
- SoftSpikes: Acabaram-se os copos de vinho partidos.

Especificações

– Totalmente integrável
– Display dígitos
– Função Auto Off
– 5 programas, 4 temperaturas
– QuickWash 30 min
– Programa Automático
– Sistema de secagem AirDry
– Função XtraDry
– Função meia carga
– Set&Go: início diferido 1h-24h
– Cesto sup. regulável com carga
– Suportes SoftSpikes®
– Sistema de segurança AquaControl
– Sensor de água
– Nº de talheres: 13
– Nível de ruído: 47 dB(A)
– Dimensões de encastre (AxLxP), em mm: 818x596x555

PT: **499€**
PNC: 911 536 320
EAN: 7332543554959

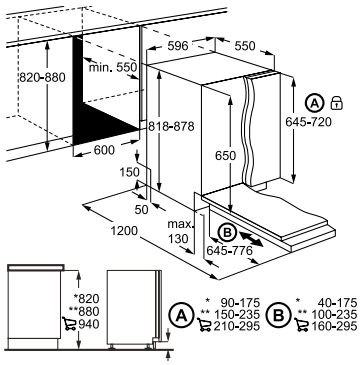

MÁQ. LOIÇA ZDT24004FA

- A++: Poupe na fatura da eletricidade.
- Sistema AirDry e Função XtraDry: secagem eficaz da loiça.
- SoftSpikes: Acabaram-se os copos de vinho partidos.

Especificações

– Totalmente integrável
– Indicadores LED
– Função Auto Off
– 5 programas, 4 temperaturas
– QuickWash 30 min
– Programa Automático
– Sistema de secagem AirDry
– Função XtraDry
– Set&Go: início diferido 3h/6h/9h
– Cesto sup. regulável com carga
– Suportes SoftSpikes®
– Sistema de segurança AquaControl
– Sensor de água
– Nº de talheres: 13
– Nível de ruído: 47 dB(A)
– Dimensões de encastre (AxLxP), em mm: 818x596x550

PT: **462€**
PNC: 911 535 201
EAN: 7332543554942

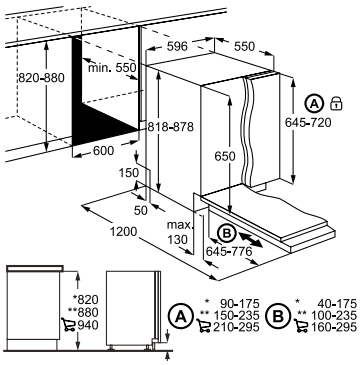

LOIÇA: MÁQ. DE LAVAR LOIÇA TOTALMENTE INTEGRÁVEL, 45CM E PAINEL À VISTA

MÁQ. LOIÇA ZDT21006FA

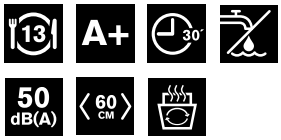

- Poupe água e eletricidade com o programa de meia carga.
- Programa intensivo para loiça muito suja.
- Sistema Airdry: secagem natural da loiça.

Especificações

– Totalmente integrável
– Indicadores LED
– 5 programas, 3 temperaturas
– QuickWash 30 min
– Sistema de secagem AirDry
– Cesto sup. regulável
– Nº de talheres: 13
– Nível de ruído: 50 dB(A)
– Dimensões de encastre (AxLxP), em mm: 818x596x555

PT: **407€**
PNC: 911 539 200
EAN: 7332543554850

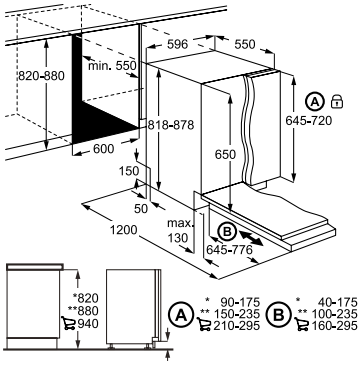

MÁQ. LOIÇA ZDV14003FA

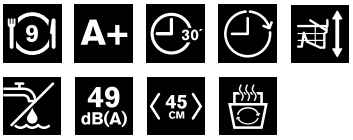

- Máquina de lavar com 45cm que se adapta a qualquer espaço.
- Programe o início da lavagem com a função Set&Go.

Especificações

– Totalmente integrável 45 cm
– Indicadores LED
– 5 programas, 4 temperaturas
– QuickWash 30 min
– Set&Go: início diferido 3/6/9h
– Sistema de secagem AirDry
– Cesto sup. regulável com carga
– Sistema de segurança Aqua Control
– Sensor de água
– Nº de talheres: 9
– Nível de ruído: 49 dB(A)
– Dimensões de encastre (AxLxP), em mm: 818x446x550

PT: **462€**
PNC: 911 075 016
EAN: 7332543525720

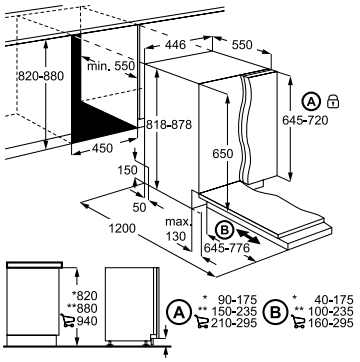

MÁQ. LOIÇA ZDV12003FA

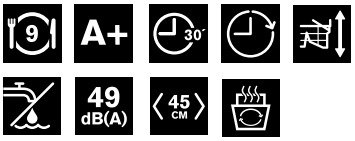

- Máquina de lavar com 45cm que se adapta a qualquer espaço.
- QuickWash para uma lavagem rápida em 30 minutos.

Especificações

– Totalmente integrável 45 cm
– Indicadores LED
– 5 programas, 3 temperaturas
– QuickWash 30 min
– Sistema de secagem AirDry
– Cesto sup. regulável
– Sistema de segurança Aqua Control
– Sensor de água
– Nº de talheres: 9
– Nível de ruído: 53 dB(A)
– Dimensões de encastre (AxLxP), em mm: 818x446x550

PT: **434€**
PNC: 911 079 029
EAN: 7332543529810

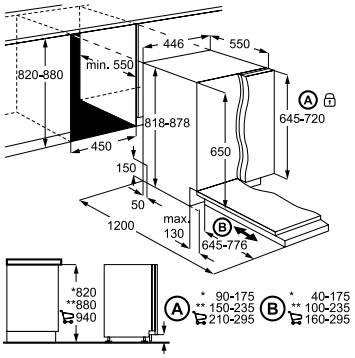

MÁQ. LOIÇA ZDI22003XA

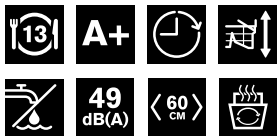

- QuickWash para uma lavagem rápida em 30 minutos.
- Sistema Airdry: secagem natural da loiça.

Especificações

– Painel à vista
– Indicadores LED
– 5 programas, 3 temperaturas
– QuickWash 30 min
– Sistema de secagem AirDry
– Cesto sup. regulável
– Set&Go: início diferido 3h
– Nº de talheres: 13
– Nível de ruído: 49 dB(A)
– Dimensões de encastre (AxLxP), em mm: 818x596x575

PT: **434€**
PNC: 911 529 200
EAN: 7332543554928

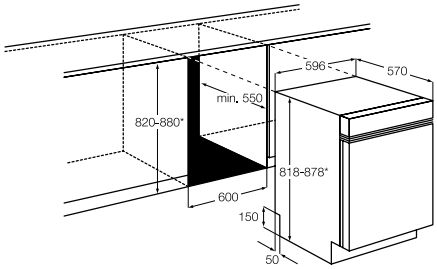

LOIÇA: CONSUMÍVEIS E ACESSÓRIOS

M3DCP200

- Mantenha a máquina de lavar loiça limpa e fresca com o desengordurante.
- Remove odores desagradáveis e depósitos de alimentos.

Cada unidade é composta por 2 saquetas de 100g.
Recomenda-se o uso de 1 saqueta por tratamento.
30 unidades por caixa - preço unitário

PNC: 902 979 920
EAN: 7332543679164
PT: **€ 7,48**

M3GCS200

- O mesmo sal para ambas as máquinas, de lavar loiça e roupa. Evita o depósito de calcário. Garante a melhor performance com o mínimo consumo de energia e detergente. Também restaura o brilho da sua loiça.

Cada unidade: 1Kg
12 unidades por caixa - preço unitário

PNC: 902 979 927
EAN: 7332543659678
PT: **€ 3,24**

M3DCR200

- O nosso abrilhantador garante que a sua loiça fica seca e brilhante. A fórmula repelente à água contribui para que os seus pratos, copos e talheres fiquem secos, para resultados impecáveis.

Cada unidade: 300ml
12 unidades por caixa - preço unitário

PNC: 902 979 922
EAN: 7332543659791
PT: **€ 7,58**

M3GCP400

- Mantenha a sua máquina impecável com o kit de cuidado 3 em 1, composto por descalcificador, desengordurante e limpa máquinas. Recomenda-se utilização uma vez por mês ou a cada 30 ciclos.

Cada unidade contém 1 saqueta de 50g

12 unidades por caixa - preço unitário
PNC: 902 979 919
EAN: 7332543659500
PT: **€ 19,40**

6 unidades por caixa - preço unitário
PNC: 902 979 918
EAN: 7332543659517
PT: **€ 10,73**

M3GCP300

- Descalcificador para máquinas de lavar loiça e máquinas de lavar roupa.

Cada unidade contém 2 saquetas de 50g
30 unidades por caixa - preço unitário

PNC: 902 979 928
EAN: 7332543659685
PT: **€ 7,48**

M3KCD200

- O nosso descalcificador universal protege os aparelhos contra a corrosão, neutralizando o calcário.

Cada unidade contém 1 litro.
12 unidades por caixa - preço unitário

PNC: 902 979 913
EAN: 7332543659708
PT: **€ 8,56**

LOIÇA: ESPECIFICAÇÕES TÉCNICAS MÁQUINAS DE LAVAR LOIÇA

Ficha de produto de acordo com a norma (EU) Nº1060/2010	ZDF36011XA	ZDF36011WA	ZDF26030XA	ZDF26030WA	ZDF26020XA
Marca	Zanussi	Zanussi	Zanussi	Zanussi	Zanussi
Modelo	ZDF36011XA	ZDF36011WA	ZDF26030XA	ZDF26030WA	ZDF26020XA
Nº Talheres	13	13	13	13	13
Classe de eficiência energética	A+++	A+++	A+++	A+++	A++
Consumo anual de energia (kWh)	237	237	234	234	262
Consumo de energia no ciclo declarado (KWh)	0,83	0,83	0,93	0,93	0,93
Consumo no modo desligado (W)	0,5	0,5	0,1	0,1	0,1
Consumo no modo stand-by (W)	0,5	0,5	0,1	0,1	0,1
Consumo anual de água (l)	2940	2940	2775	2775	2775
Eficiência de secagem	A	A	A	A	A
Programa declarado	Eco 50	Eco 50	Eco 50	Eco 50	Eco 50
Duração do programa declarado (min)	235	235	237	237	237
Duração no modo stand-by (min)	5	5	5	5	5
Nível de ruído (dB(A))	46	46	46	46	47
Instalação	Livre Instalação	Livre Instalação	Livre Instalação	Livre Instalação	Livre Instalação
Características					
Display	Indicadores LED	Indicadores LED	Indicadores LED	Indicadores LED	Indicadores LED
Material da Cuba	Inox	Inox	Inox	Inox	Inox
Sensor de água	✓	✓	✓	✓	✓
Sensor de carga Fuzzy Logic	✓	✓	✓	✓	✓
Sistema de controlo de água	✓	✓	✓	✓	✓
Bitérmica	✓	✓	✓	✓	✓
Cesto superior regulável	com carga	com carga	com carga	com carga	com carga
Sistema de Secagem AirDry	✓	✓	✓	✓	✓
Softspikes	-	-	2	2	2
Suportes para chávenas no cesto superior	✓	✓	4	4	4
Suportes rebatíveis cesto inferior	✓	✓	✓	✓	✓
Consumo de água ciclo, L	10,5	10,5	9,9	9,9	9,9
Dimensões					
Altura, mm	850	850	850	850	850
Largura, mm	600	600	600	600	600
Profundidade, mm	625	625	625	625	625
Altura mínima do corte encastre (mm)	-	-	-	-	-
Altura máxima do corte encastre (mm)	-	-	-	-	-
Largura do corte encastre (mm)	-	-	-	-	-
Profundidade do corte encastre (mm)	-	-	-	-	-
Funções					
Início diferido	1-24h	1-24h	1-24h	1-24h	1-24h
Função XtraDry	✓	✓	✓	✓	✓
Auto Off	✓	✓	✓	✓	✓
Programas					
Auto 45º70º	✓	✓	✓	✓	✓
Rápido 30º	✓	✓	✓	✓	✓
Dados Técnicos					
Voltagem, V	220-240	220-240	200-240	200-240	220-240
Frequência, Hz	50	50	50/60	50/60	50
Potência, W	1950	1950	1550/2200	1550/2200	1950
Cabo, m	1,5 / Euro Moulded	1,5 / Euro Moulded	1,5 / Euro Moulded	1,5 / Euro Moulded	1,5 / Euro Moulded

LOIÇA: ESPECIFICAÇÕES TÉCNICAS MÁQUINAS DE LAVAR LOIÇA

Ficha de produto de acordo com a norma (EU) Nº1060/2010	ZDF26020WA	ZDF26004XA	ZDF26004WA	ZDS12002WA	ZDT26040FA
Marca	Zanussi	Zanussi	Zanussi	Zanussi	Zanussi
Modelo	ZDF26020WA	ZDF26004XA	ZDF26004WA	ZDS12002WA	ZDT26040FA
Nº Talheres	13	13	13	9	13
Classe de eficiência energética	A++	A+	A+	A+	A+++
Consumo anual de energia (kWh)	262	295	295	222	234
Consumo de energia no ciclo declarado (KWh)	0,93	1,03	1,05	0,88	0,93
Consumo no modo desligado (W)	0,1	0,1	0,1	0,5	0,1
Consumo no modo stand-by (W)	0,1	0,1	0,1	1,9	0,1
Consumo anual de água (l)	2775	3080	3080	2775	2775
Eficiência de secagem	A	A	A	A	A
Programa declarado	Eco 50	Eco 50	Eco 50	Eco 50	Eco 50
Duração do programa declarado (min)	237	227	227	222	237
Duração no modo stand-by (min)	5	5	5	5	5
Nível de ruído (dB(A))	47	48	48	51	46
Instalação	Livre Instalação	Livre Instalação	Livre Instalação	Livre Instalação	Total. Integrável
Características					
Display	Indicadores LED	Indicadores LED	Indicadores LED	Indicadores LED	Indicadores LED
Material da Cuba	Inox	Inox	Inox	Inox	Inox
Sensor de água	✓	✓	✓	✓	✓
Sensor de carga Fuzzy Logic	✓	✓	✓	✓	✓
Sistema de controlo de água	✓	✓	✓	✓	✓
Bitérmica	✓	✓	✓	✓	✓
Cesto superior regulável	com carga	com carga	com carga	✓	com carga
Sistema de Secagem AirDry	✓	✓	✓	✓	✓
Softspikes	2	-	-	-	2
Suportes para chávenas no cesto superior	4	4	4	4	✓
Suportes rebatíveis cesto inferior	✓	✓	✓	-	✓
Consumo de água ciclo, L	9,9	11	11	9,9	9,9
Dimensões					
Altura, mm	850	850	850	850	818
Largura, mm	600	600	600	446	596
Profundidade, mm	625	625	625	625	550
Altura mínima do corte encastre (mm)	-	-	-	-	820
Altura máxima do corte encastre (mm)	-	-	-	-	880
Largura do corte encastre (mm)	-	-	-	-	600
Profundidade do corte encastre (mm)	-	-	-	-	550
Funções					
Início diferido	1-24h	1-24h	1-24h	3h	1-24h
Função XtraDry	✓	✓	✓	-	✓
Auto Off	✓	✓	✓		✓
Programas					
Auto 45°70°	✓	✓	✓		✓
Rápido 30 min / 60°	✓	✓	✓		✓
Dados Técnicos					
Voltagem, V	220-240	220-240	220-240	220-240	220-240
Frequência, Hz	50	50	50	50	50
Potência, W	1950	1950	1950	1950	1950
Cabo, m	1,5 / Euro Moulded	1,5 / Euro Moulded	1,5 / Euro Moulded	1,5 / Euro Moulded	1,5 / Euro Moulded

ZDT26022FA	ZDT24004FA	ZDT21006FA	ZDV14003FA	ZDV12003FA	ZDI22003XA
Zanussi	Zanussi	Zanussi	Zanussi	Zanussi	Zanussi
ZDT26022FA	ZDT24004FA	ZDT21006FA	ZDV14003FA	ZDV12003FA	ZDI22003XA
13	13	13	9	9	13
A++	A++	A+	A+	A+	A+
262	262	295	222	222	295
0,93	0,920	1,04	0,778	0,88	1,04
0,1	0,5	0,1	0,5	0,5	0,1
0,1	0,1	1,9	0,1	0,5	1,9
2775	2775	3080	2775	2775	3080
A	A	A	A	A	A
Eco 50	Eco 50	Eco 50	Eco 50	Eco 50	Eco 50
237	237	227	225	225	227
5	5	5	5	5	5
47	47	50	49	53	49
Totalmente Integrável	Totalmente Integrável	Totalmente Integrável	Totalmente integrável	Totalmente integrável	Painel à Vista
Indicadores LED	Indicadores LED	Indicadores LED	Indicadores LED	Indicadores LED	Indicadores LED
Inox	Inox	Inox	Inox	Inox	Inox
✓	✓	✓	✓	✓	✓
✓	✓	✓	✓	✓	✓
✓	✓	✓	✓	✓	✓
✓	✓	✓	✓	✓	✓
com carga	com carga	✓	com carga	✓	✓
✓	✓	✓	✓	✓	✓
2	-	-	-	-	-
✓	4	4	4	4	4
✓	✓	✓	-	-	✓
9,9	11	11	9,9	9,9	11
818	818	818	850	850	818
596	596	596	446	446	596
550	550	550	550	550	575
820	820	820	820	820	820
880	880	880	900	900	880
600	600	600	450	450	600
550	550	550	550	550	550
1-24h	3h/6h/9h	3h	3h/6h/9h	-	3h
✓	✓	-	-	-	-
✓	✓	✓	✓	✓	✓
✓	✓	✓	✓	✓	✓
✓	✓	✓	✓	✓	✓
220-240	220-240	220-240	220-240	220-240	220-240
50	50	50	50	50	50
1950	1950	1950	1950	1950	1950
1,5 / Euro Moulded	1,5 / Euro Moulded	1,5 / Euro Moulded	1,5 / Euro Moulded	1,5 / Euro Moulded	1,5 / Euro Moulded

TRATAR DA ROUPA FÁCIL

Ligue a máquina e já está. Com uma grande capacidade, programas fáceis e rápidos para poupar tempo, enquanto utiliza menos recursos.

Máquinas de lavar roupa Livre instalação	136
Máquina de lavar roupa Encastre	140
Máquina de lavar e secar roupa Encastre	141
Secadores de condensação	142

UM GUIA PARA OS NOSSOS SÍMBOLOS DE ROUPA

O que fazem os aparelhos de tratamento da roupa da Zanussi e porquê? Aqui tem um guia rápido para as nossas funções práticas, características de segurança e classificações energéticas.

CARACTERÍSTICAS

Capacidade
Capacidade de lavagem e/ ou secagem, em kg.

Velocidade de Centrifugação
Pode reduzir a velocidade de centrifugação ou até selecionar a opção Cuba cheia, dependendo do programa selecionado.

Display LCD

Início Diferido
Defina o início do programa para a hora que mais lhe convier.

Engomar Fácil
Protege os tecidos delicados e fibras sintéticas de desenvolverem rugas difíceis de remover.

Opção rápido
Com a opção Rápido pode reduzir o ciclo da sua lavagem.

Bomba de calor
Permite secar a roupa a baixa temperatura com suavidade e ajuda reduzir as contas de electricidade.

Secador de condensação
Condensa a humidade extraída da roupa em água, sendo depois recolhida num depósito fáci de esvaziar.

Eficiência energética
Apresentamos modelos energeticamente eficientes, para um reduzido consumo de energia.

Eficiência de condensação
Aplicável aos secadores de roupa.

DICA FÁCIL

Nódoa de gordura na camisa? Sem problema! Basta esfregar um pouco de giz na zona manchada antes de a colocar na máquina de lavar roupa. Et voilá! A mancha desaparece. Fácil!

Siga a #EasyTeam
easytips.tumblr.com

LAVAR ROUPA COM ZANUSSI? FÁCIL

ELEVADA CAPACIDADE

Algumas das nossas máquinas têm tambores com uma capacidade entre 8kg e 10kg, o que lhe permite lavar mais peças de uma só vez. Desta forma pode terminar o tratamento da roupa mais cedo e fica com mais tempo livre para si.

EFICIÊNCIA ENERGÉTICA

A+++ -20%

As nossas máquinas de lavar roupa topo de gama apresentam uma eficiência energética A+++ -20%, o que significa que são efetivamente mais eficientes que uma máquina classe A.

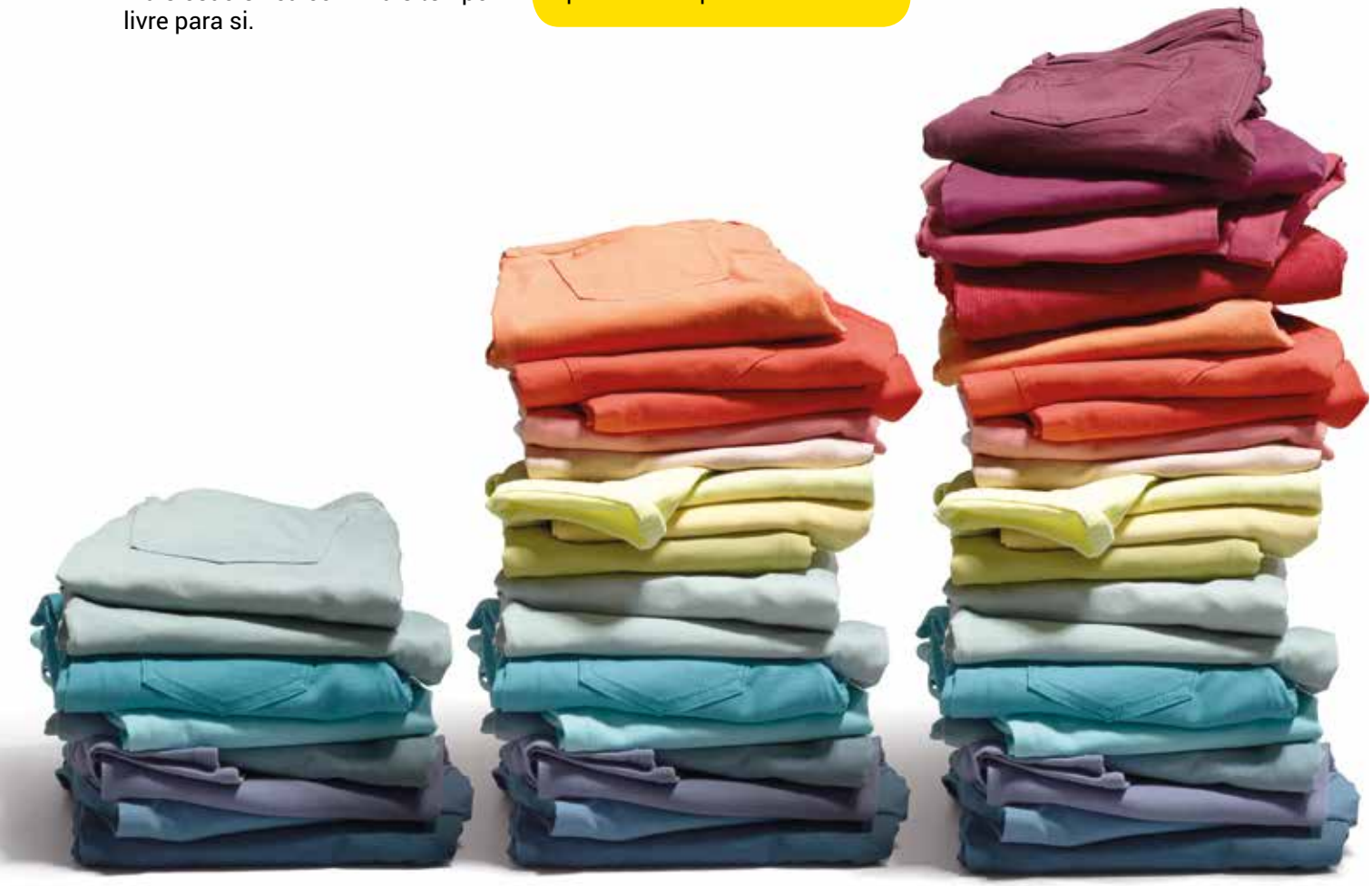

ENGOMAR FÁCIL

Ao manter a roupa em movimento e ao utilizar uma fase de arrefecimento com água fria, o programa Engomar Fácil evita que as peças delicadas e sintéticas fiquem com vincos difíceis de eliminar.

RESULTADOS EXCELENTES

Graças ao sistema "HydroSystem" e ao controlo eletrónica "Fuzzy Logic", as nossas máquinas de lavar roupa consomem apenas a quantidade de água necessária tendo em conta a roupa que colocou no interior do tambor e o programa selecionado. Adicionalmente, pode ainda optar por escolher o seu detergente em pó ou líquido preferido, colocá-lo no dispensador correto da gaveta de detergente e o sistema utilizará o seu detergente para obter os melhores resultados.

LAVAGEM RÁPIDA

Pode reduzir o tempo de lavagem com a opção rápido, quer esteja a lavar algodões, sintéticos ou delicados.

POUPANÇA AUTOMÁTICA

O sistema de ajuste automático seleciona o tempo de secagem correto para cada carga - acabaram as suposições!

MÁQUINAS DE LAVAR E SECAR ROUPA

Especialmente pensadas para cozinhas ou casas sem espaço para instalar uma máquina de lavar roupa e um secador. Com uma capacidade de até 7 kg, são a solução perfeita para lavar e secar a sua roupa.

SECADOR COM BOMBA DE CALOR

A tecnologia de bomba de calor deixa-o secar as roupas a baixas temperaturas de forma suave e ajuda-o a manter as suas contas de eletricidade baixas, permitindo-lhe reduzir até 40% de energia comparativamente a um modelo Classe A.

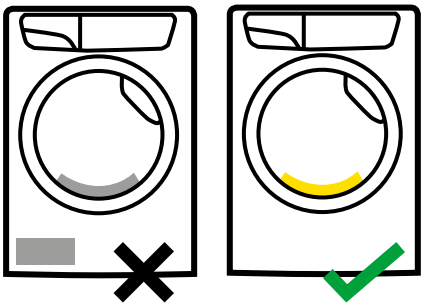

APENAS UM FILTRO PARA LIMPAR

O ergonómico filtro EasyClean faz com que não seja necessário utilizar um segundo filtro que a maior parte dos secadores tem. Um filtro, uma limpeza - e já está.

INÍCIO DIFERIDO

Deixa-o pré-programar o ciclo para iniciar em 3, 6 ou 9 horas, o que lhe for mais conveniente. Nos modelos mais avançados pode definir o início do programa para até 20 horas mais tarde.

SECAR A ROUPA É UMA TAREFA COMPLICADA?

Acreditamos que tratar da roupa não é tarefa para o fim-de-semana inteiro – especialmente quando pode aproveitá-lo para ter mais tempo com a sua família e amigos. Os nossos secadores incluem diferentes programas, para diferentes necessidades. Desde as roupas mais delicadas, até aos Jeans, toda a sua roupa fica perfeita, inclusive as Lãs que, graças à aprovação Woolmark Apparel Care podem ser secas com total segurança.

PORTA REVERSÍVEL

A reversibilidade total do aro da porta deste secador oferece-lhe quatro diferentes posições da pega, o que significa que pode colocar o secador como quiser.

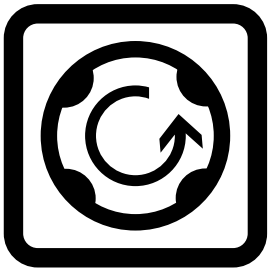

MÁQ. LAVAR ROUPA ZWF01483W

- Tambor XXL: para lavar mais de uma só vez.
- Motor inverter: mais longevidade para a sua máquina de lavar roupa.
- QuickWash: a opção que lhe permite lavar a roupa em metade do tempo.
- Design Easy Collection.

Especificações

– Capacidade: 10 kg
– 1400 rpm
– A+++ -20%
– Painel com Display LCD
– Programas de lavagem: mini 30, algodões, algodões eco, sintéticos, delicados, lãs plus, edredões, mix 20
– Tambor e porta XXL
– Segurança para crianças
– Motor inverter
– Dimensões (AxLxP), em mm: 850x600x600-660

PT: **483€**
PNC: 914 910 327
EAN: 7332543541867

MÁQ. LAV. ROUPA ZWF91283W

- Tambor XXL: para lavar mais de uma só vez.
- Motor inverter: mais longevidade para a sua máquina de lavar roupa.
- QuickWash: a opção que lhe permite lavar a roupa em metade do tempo.
- Design Easy Collection.

Especificações

– Capacidade: 9 kg
– 1200 rpm
– A+++ -20%
– Painel com Display LCD
– Programas de lavagem: Mini 30, Algodões, Algodões Eco, Sintéticos, Delicados, Lãs Plus, Edredões, Mix 20
– Tambor e porta XXL
– Segurança para crianças
– Motor inverter
– Dimensões (AxLxP), em mm: 850x600x600-660

PT: **436€**
PNC: 914 910 446
EAN: 7332543541287

MÁQ. LAV. ROUPA ZWF81263W

- Tambor XXL: para lavar mais de uma só vez.
- QuickWash: a opção que lhe permite lavar a roupa em metade do tempo.
- Sistema AquaFall™: molha a roupa de forma mais eficiente, garantindo uma distribuição mais equilibrada do detergente da roupa.
- Design Easy Collection.

Especificações

– Capacidade: 8 kg
– 1200 rpm
– A+++
– Painel com Display LCD
– Programas de lavagem: Mini 30 Min, Algodões, Algodões Eco, Sintéticos, Delicados, Lãs Plus, Edredões, Mix 20
– Porta XXL
– Segurança para crianças
– Dimensões (AxLxP), em mm: 850x600x520

PT: **381€**
PNC: 914 911 814
EAN: 7332543541881

MÁQ. LAV. ROUPA ZWF8230SSE

- QuickWash: a opção que lhe permite lavar a roupa em metade do tempo.
- Início diferido de 3h, 6h ou 9h: pode iniciar a lavagem quando mais lhe convier.

Especificações

– Capacidade: 8 kg
– 1200 rpm
– A+++
– Painel com Display LCD
– Programas de lavagem: Algodões, Algodões Eco, Sintéticos, Delicados, Lãs Plus, Roupa Escura, Mix 20, Enxaguar, Descarga, Centrifugar, Engomar Fácil, Rápido 20min 3Kg, Jeans e 30 min a 30ºC
– Início diferido: 3h/6h/9h
– Segurança para crianças
– Dimensões (AxLxP), em mm: 847x597x607-643

PT: **443€**
PNC: 914 909 138
EAN: 7332543571727

MÁQ. LAV. ROUPA ZWF8230WWE

- QuickWash: a opção que lhe permite lavar a roupa em metade do tempo.
- Início diferido de 3h, 6h ou 9h: pode iniciar a lavagem quando mais lhe convier.

Especificações

– Capacidade: 8 kg
– 1200 rpm
– A+++
– Painel com Display LCD
– Programas de lavagem: Algodões, Algodões Eco, Sintéticos, Delicados, Lãs Plus, Roupa Escura, Mix 20, Enxaguar, Descarga, Centrifugar, Engomar Fácil, Rápido 20min 3Kg, Jeans e 30 min a 30ºC
– Início diferido: 3h/6h/9h
– Segurança para crianças
– Dimensões (AxLxP), em mm: 847x597x607-643

PT: **388€**
PNC: 914 909 140
EAN: 7332543571819

MÁQ. LAV. ROUPA ZWF8220WWE

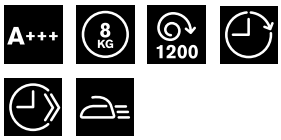

- QuickWash: a opção que lhe permite lavar a roupa em metade do tempo.
- Início diferido de 3h, 6h ou 9h: pode iniciar a lavagem quando mais lhe convier.

Especificações

– Capacidade: 8 kg
– 1200 rpm
– A+++
– Painel com Display LED
– Programas de lavagem: Algodões, Algodões Eco, Sintéticos, Delicados, Lãs Plus, Roupa Escura, Mix 20, Enxaguar, Descarga, Centrifugar, Engomar Fácil, Rápido 20min 3Kg, Jeans e 30 min a 30ºC
– Início diferido: 3h/6h/9h
– Segurança para crianças
– Dimensões (AxLxP), em mm: 847x597x607-643

PT: **370€**
PNC: 914 909 141
EAN: 7332543571826

MÁQ. LAV. ROUPA ZWF7240WWE

- QuickWash: a opção que lhe permite lavar a roupa em metade do tempo.
- Início diferido: pode iniciar a lavagem quando mais lhe convier.

Especificações

– Capacidade: 7 kg
– 1200 rpm
– A+++
– Painel com Display LCD
– Programas de lavagem: Algodões, Algodões Eco, Sintéticos, Delicados, Lãs Plus, Roupa Escura, Mix 20, Enxaguar, Descarga, Centrifugar, Engomar Fácil, Rápido 20min 3Kg, Jeans e 30 min a 30ºC
– Início diferido
– Segurança para crianças
– Dimensões (AxLxP), em mm: 847x597x607-643

PT: **370€**
PNC: 914 909 142
EAN: 7332543571833

MÁQ . LAV. ROUPA ZWF7230WWE

- QuickWash: a opção que lhe permite lavar a roupa em metade do tempo.
- Início diferido 3h, 6h, 9h: pode iniciar a lavagem quando mais lhe convier.

Especificações

– Capacidade: 7 kg
– 1200 rpm
– A+++
– Painel com Display LCD
– Programas de lavagem: Algodões, Algodões Eco, Sintéticos, Delicados, Lãs Plus, Roupa Escura, Mix 20, Enxaguar, Descarga, Centrifugar, Engomar Fácil, Rápido 20min 3Kg, Jeans e 30 min a 30ºC
– Início diferido 3h/6h/9h
– Dimensões (AxLxP), em mm: 847x597x607-643

PT: **361€**
PNC: 914 909 143
EAN: 7332543571840

ROUPA: MÁQUINAS DE LAVAR E LAVAR E SECAR ROUPA DE ENCASTRE

M. LAV. CARGA SUPERIOR ZWQ71235SI

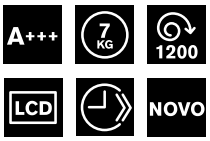

- QuickWash: a opção que lhe permite lavar a roupa em metade do tempo.
- Auto posicionamento do tambor: quando o ciclo termina, a abertura do tambor estará sempre virada para a parte superior.
- FinishIn: ative a opção e o ciclo de lavagem termina quando desejar.

Especificações

– Capacidade: 7 kg
– 1200 rpm
– A+++
– Painel com Display LCD médio
– Programas de lavagem: Mini 30 Min, Algodões, Algodões Eco, Sintéticos, Delicados, Lãs Plus, Programa Refrescar 20 min, Mix 20 – Opção FinishIn
– Dimensões (AxLxP), em mm: 800x400x600

PT: **391€**
PNC: 913 115 537
EAN: 7332543633746

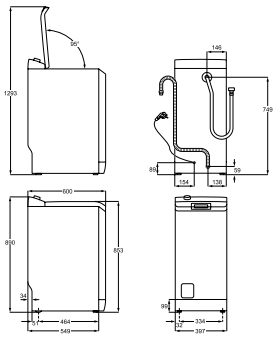

MÁQ. LAVAR ROUPA ZWI814UDWA

- Uma surpreendente capacidade de carga de 8 kg para uma máquina de lavar roupa de integrar de tamanho standard.
- Função especial Rápido que reduz a duração do programa.
- Início diferido Set&Go, para tornar a sua vida mais fácil.

Especificações

– De integrar
– Capacidade: 8 kg
– 1400 rpm
– Painel com indicadores LED
– Programas especiais: delicados, engomar fácil, mistos, centrifugar/drenar, limpeza da máquina, edredões, lavagem diária, desporto, denim, lãs/lavar à mão
– Dimensões (AxLxP), em mm: 819x596x540-553

PT: **668€**
PNC: 914 580 211
EAN: 7332543635337

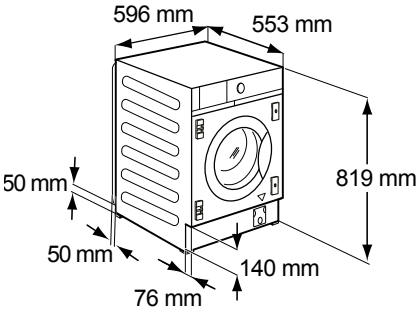

MÁQ. LAVAR ROUPA ZWI712UDWA

- Escolha a duração do ciclo com a opção FlexTime.
- A máquina de lavar de encastre mantém o ruído baixo ao longo do ciclo.
- Início diferido Set&Go para tornar a sua vida mais fácil.

Especificações

– De integrar
– Capacidade: 7 kg
– 1200 rpm
– Painel LCD com indicadores LED
– Programas especiais: delicados, engomar fácil, mistos, centrifugação / drenagem, enxaguamento, limpeza da máquina, edredões, 20min 3kg, desporto, denim, lãs/lavagem à mão
– Início diferido 3h/6h/9h
– Dimensões (AxLxP), em mm: 819x596x540-553

PT: **570€**
PNC: 914 580 231
EAN: 7332543699506

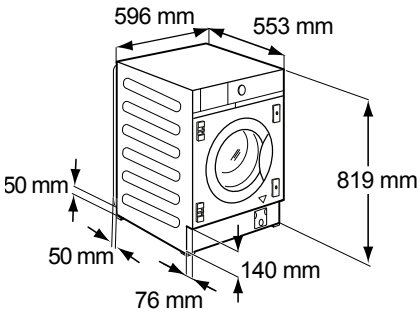

MÁQ. LAVAR E SECAR ROUPA ZWT816PCWA

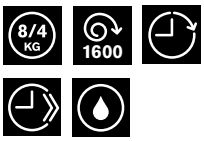

- Pode lavar facilmente até 8 Kg de uma vez e lavar e secar 4 kg.
- Programa Outdoor na lavagem e na secagem, para restaurar a impermeabilização dos tecidos.
- Motor Inverter para menor consumo.

Especificações

– De integrar
– Capacidade: 8 kg (lav), 4 kg (sec), 1600rpm
– Painel com indicadores LED
– Programas especiais de lavagem: delicados, lãs/lavar à mão, edredões, centrifugar/drenar, limpeza da máquina, lavagem diária, desporto, denim, outdoor, nonstop 60min
– Secagem por condensação
– Programas de secagem automática e por tempo
– Dimensões (AxLxP), em mm: 819x596x540-544

PT: **849€**
PNC: 914 606 608
EAN: 733254635443

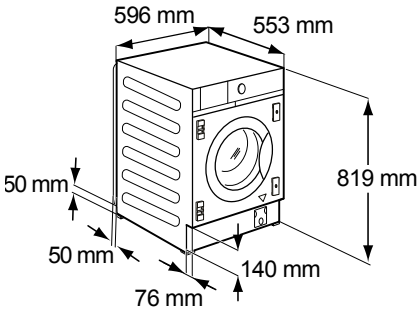

SECADOR ZDH8373W

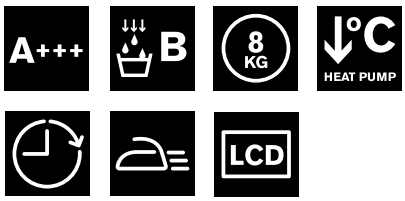

- AutoSense: ajuste automático do tempo e consumo em função da carga.
- Limpeza fácil: apenas um filtro para limpar.
- Tambor com movimento reversível.

Especificações

– Secador de condensação com bomba de calor
– Capacidade: 8 kg
– A+++
– Eficiência de condensação B
– Função Auto Sense
– Painel LCD Dígitos
– Programas especiais: algodões, engomar fácil, mistos, refrescar, sintéticos, edredões, lãs e secagem por tempo.
– Dimensões (AxLxP), em mm: 850x596x645-669

PT: **705€**
PNC: 916 098 301
EAN: 7332543573769

SECADOR ZDH8353W

A++ | B | 8 KG | °C HEAT PUMP | LCD

- AutoSense: ajuste automático do tempo e consumo em função da carga.
- Limpeza fácil: apenas um filtro para limpar.

Especificações

– Secador de condensação com bomba de calor
– Capacidade: 8 kg
– A++
– Eficiência de condensação B
– Função Auto Sense
– Painel LCD Dígitos
– Programas especiais: algodões, engomar fácil, mistos, refrescar, sintéticos, edredões, lãs e secagem por tempo.
– Dimensões (AxLxP), em mm: 850x596x645-669

PT: **658€**
PNC: 916 098 286
EAN: 7332543571420

SECADOR ZDH8333W1

A+ | B | 8 KG | °C HEAT PUMP | LCD

- AutoSense: ajuste automático do tempo e consumo em função da carga.
- Limpeza fácil: apenas um filtro para limpar.
- Tambor com movimento reversível

Especificações

– Secador de condensação com bomba de calor
– Capacidade: 8 kg
– A+
– Eficiência de condensação B
– Função Auto Sense
– Painel com Display LCD
– Início diferido
– Programas especiais: edredões, engomar fácil, mistos, refrescar, sintéticos, tempo
– Dimensões (AxLxP), em mm: 850x596x645-669

PT: **596€**
PNC: 916 098 506
EAN: 7332543656967

SECADOR ZDH8333PZ1

- AutoSense: ajuste automático do tempo e consumo em função da carga.
- Limpeza fácil: apenas um filtro para limpar.
- Tambor com movimento reversível.

Especificações

– Secador de condensação com bomba de calor
– Capacidade: 8 kg
– A+
– Eficiência de condensação B
– Função Auto Sense
– Painel com Display LCD
– Início diferido
– Programas especiais: edredões, engomar fácil, mistos, refrescar, sintéticos, tempo
– Dimensões (AxLxP), em mm: 850x596x645-669

PT: **577€**
PNC: 916 098 557
EAN: 7332543672202

SECADOR ZDP7202PZ1

- AutoSense: ajuste automático do tempo e consumo em função da carga.
- Limpeza fácil: apenas um filtro para limpar.
- Tambor com movimento reversível.

Especificações

– Secador de condensação
– Capacidade: 7 kg
– B
– Eficiência de condensação B
– Função Auto Sense
– Início diferido 3h, 6h, 9h
– Programas especiais: edredões, engomar fácil, mistos, refrescar, sintéticos, tempo 30 min
– Dimensões (AxLxP), em mm: 850x596x577-606

PT: **385€**
PNC: 916 098 534
EAN: 7332543663224

E6WHPED3

- Mantenha a máquina de lavar loiça limpa e fresca com o desengordurante.
- Remove odores desagradáveis e depósitos de alimentos.

1 Unidade por Caixa - preço unitário
Dimensões: 59,5 x 59,5 x 32 cm

PNC: 902 979 801
EAN: 7332543576852
PT: **€ 237,40**

SKP11GW e STA9GW

- Este kit permite instalar um secador de roupa com segurança sobre uma máquina de lavar roupa e ficar com mais espaço em casa. Tem uma prateleira deslizante que facilita a tarefa de colocar e retirar e roupa da máquina, proporcionando mais espaço para dobrar a roupa seca.
- A instalação é fácil e não requer aparafusamento no tampo do aparelho.
- Adequado para máquinas de lavar e secadores de carga frontal, com 60 cm de largura. Para aparelhos com 54 a 60 cm de profundidade.

SKP11GW
4 Unidades por Caixa
- preço unitário
PNC: 902 979 794
EAN: 7332543598694
PT: **€ 74,80**

STA9GW
1 unidade por caixa
- preço unitário
PNC: 902 979 793
EAN: 7332543576500
PT: **€ 74,80**

BR11

- Kit de união em coluna sem prateleira. Conjunto de dobradiças para montagem em coluna.
- (Consultar compatibilidade).

1 Unidade por Caixa - preço unitário

PNC: 916 890 058
EAN: 7332543146536
PT: **€ 21,57**

M3GCP400

- Mantenha a sua máquina impecável com o kit de cuidado 3 em 1, composto por descalcificador, desengordurante e limpa máquinas. Recomenda-se utilização uma vez por mês ou a cada 30 ciclos.

Cada unidade contém 1 saqueta de 50g

12 unidades por caixa
- preço unitário
PNC: 902 979 919
EAN: 7332543659500
PT: **€ 19,40**

6 unidades por caixa
- preço unitário
PNC: 902 979 918
EAN: 7332543659517
PT: **€ 10,73**

M3GCP300

- Descalcificador para máquinas de lavar loiça e máquinas de lavar roupa.

Cada unidade contém 2 saquetas de 50g
30 unidades por caixa - preço unitário

PNC: 902 979 928
EAN: 7332543659685
PT: **€ 7,48**

M3GCP200

- Mantenha a sua máquina como nova.
- Este detergente para limpeza profunda recorre a enzimas poderosas e a um agente desengordurante para remover resíduos do vedante da porta, do tambor e da tubagem, deixando-os perfeitamente limpos e contribuindo para que a sua máquina continue a ter uma excelente performance.

Cada unidade contém 2 saquetas de 50g
30 unidades por caixa - preço unitário

PNC: 902 979 931
EAN: 7332543659692
PT: **€ 10,73**

ROUPA: ESPECIFICAÇÕES TÉCNICAS MÁQUINAS DE LAVAR ROUPA

Ficha de produto de acordo com a norma (EU) Nº1061/2010	ZWF01483W	ZWF91283W	ZWF81263W
Marca	Zanussi	Zanussi	Zanussi
Modelo	ZWF01483W	ZWF91283W	ZWF81263W
Capacidade máxima (kg)	10	9	8
Classe de eficiência energética	A+++ -20%	A+++ -20%	A+++
Consumo anual de energia (kWh)	190	173	190
Consumo de energia programa Algodões 60 °C, carga completa (kWh)	1,02	0,95	0,96
Consumo de energia programa Algodões 60 °C, meia carga (kWh)	0,74	0,64	0,73
Consumo de energia programa Algodões 40 °C, meia carga (kWh)	0,67	0,61	0,62
Consumo no modo desligado (W)	0,30	0,30	0,48
Consumo no modo inativo (W)	0,3	0,3	0,48
Consumo anual de água (l)	11790	10390	9999
Classe de eficiência centrifugação	B	B	B
Velocidade máxima de centrifugação (rpm)	1400	1200	1200
Humidade residual (%)	52	53	53
Programas de lavagem declarados	Algodões 60ºC carga completa e meia carga e Algodões 40ºC meia carga	Algodões 60ºC carga completa e meia carga e Algodões 40ºC meia carga	Algodões 60ºC carga completa e meia carga e Algodões 40ºC meia carga
Duração programa Algodões 60°C, carga completa (min)	252	248	244
Duração programa Algodões 60°C, meia carga (min)	205	209	210
Duração programa Algodões 40°C, meia carga (min)	205	205	196
Duração em modo inativo (min)	5	5	5
Nível de ruído na lavagem (dB(A))	54	54	58
Nível de ruído na centrifugação (dB(A))	78	78	79
Instalação	Livre Instalação	Livre Instalação	Livre Instalação
Dimensões			
Altura, mm	850	850	850
Largura, mm	600	600	600
Profundidade, mm	600	600	520
Profundidade total, mm	660	660	576
Características			
Cor	Branco	Branco	Branco
R.P.M.	1400	1200	1200
Motor	Inverter	Inverter	Inverter
Auto Ajuste	✓	✓	✓
Aquafall	Eco flap	Eco flap	Eco flap
Control eletrónico Fuzzy	✓	✓	✓
Display Multifunções	LCD	LCD	LCD
Comando prog. / Temp.	✓ / ✓	✓ / ✓	✓ / ✓
Opções			
Início diferido	-	-	-
Início / Pausa	✓	✓	✓
Função rápido	✓	✓	✓
Função eco	✓	✓	✓
Pré-lavagem	-	-	-
Engomar fácil	✓	✓	✓
Enxaguamento extra	✓	✓	✓
Outras características			
180º de amplitude do óculo	✓	✓	✓
Volume do tambor, L	68	68	68
Proteção contra inundações	✓	✓	✓
Segurança para crianças	✓	✓	✓
Dados Técnicos			
Voltagem, V	230	230	230
Frequência, Hz	50	50	50
Potência, W	2200	2200	2200

Ficha de produto de acordo com a norma (EU) Nº1061/2010	ZWF8230SSE	ZWF8230WWE	ZWF8220WWE	ZWF7240WWE	ZWF7230WWE	ZWQ71235SI
Marca	Zanussi	Zanussi	Zanussi	Zanussi	Zanussi	Zanussi
Modelo	ZWF8230SSE	ZWF8230WWE	ZWF8220WWE	ZWF7240WWE	ZWF7230WWE	ZWQ71235SI
Capacidade máxima (kg)	8	8	8	7	7	7
Classe de eficiência energética	A+++	A+++	A+++	A+++	A+++	A+++
Consumo anual de energia (kWh)	190	190	190	170	170	174
Consumo de energia programa Algodões 60 °C, carga completa (kWh)	1,03	1,03	1,03	0,89	0,89	0,97
Consumo de energia programa Algodões 60 °C, meia carga (kWh)	0,64	0,64	0,64	0,61	0,61	0,65
Consumo de energia programa Algodões 40 °C, meia carga (kWh)	0,61	0,61	0,61	0,57	0,57	0,61
Consumo no modo desligado (W)	0,48	0,48	0,48	0,48	0,48	0,48
Consumo no modo inativo (W)	0,48	0,48	0,48	0,48	0,48	0,48
Consumo anual de água (l)	9999	9999	9999	9299	9299	9990
Classe de eficiência centrifugação	B	B	B	B	B	B
Velocidade máxima de centrifugação (rpm)	1200	1200	1200	1200	1200	1200
Humidade residual (%)	53	53	53	53	53	53
Programas de lavagem declarados	Algodões 60ºC carga completa e meia carga e Algodões 40ºC meia carga	Algodões 60ºC carga completa e meia carga e Algodões 40ºC meia carga	Algodões 60ºC carga completa e meia carga e Algodões 40ºC meia carga	Algodões 60ºC carga completa e meia carga e Algodões 40ºC meia carga	Algodões 60ºC carga completa e meia carga e Algodões 40ºC meia carga	Algodões 60ºC carga completa e meia carga e Algodões 40ºC meia carga
Duração programa Algodões 60°C, carga completa (min)	210	210	210	230	230	260
Duração programa Algodões 60°C, meia carga (min)	200	200	200	190	190	190
Duração programa Algodões 40°C, meia carga (min)	195	195	195	190	190	192
Duração em modo inativo (min)	5	5	5	5	5	5
Nível de ruído na lavagem (dB(A))	58	58	58	59	59	57
Nível de ruído na centrifugação (dB(A))	77	77	77	77	77	78
Instalação	Livre Instalação	Livre Instalação	Livre Instalação	Livre Instalação	Livre Instalação	Livre Instalação
Dimensões						
Altura, mm	847	847	847	847	847	890
Largura, mm	597	597	597	597	597	400
Profundidade, mm	607	607	607	607	607	600
Profundidade total, mm	643	643	643	643	643	600
Características						
Cor	Silver	Branco	Branco	Branco	Branco	Branco
R.P.M.	1200	1200	1200	1200	1200	1200
Auto Ajuste	✓	✓	✓	✓	✓	✓
Aquafall	-	-	-	-	-	-
Control eletrónico Fuzzy Logic	✓	✓	✓	✓	✓	✓
Display	LCD	LCD	LED	LCD	LCD	LCD
Comando prog. / Temp.	✓ / ✓	✓ / ✓	✓ / ✓	✓ / ✓	✓ / ✓	✓ / ✓
Opções						
Início diferido	✓	✓	✓	✓	✓	FinishIn
Início / Pausa	✓	✓	✓	✓	✓	✓
Função rápido	✓	✓	✓	✓	✓	✓
Pré-lavagem	✓	✓	✓	✓	✓	✓
Engomar fácil	✓	✓	✓	✓	✓	✓
Enxaguamento extra	✓	✓	✓	✓	✓	✓
Outras características						
180º de amplitude do óculo	✓	✓	✓	✓	✓	-
Volume do tambor, L	54	54	54	54	54	42
Proteção contra inundações	✓	✓	✓	✓	✓	✓
Segurança para crianças	✓	✓	✓	✓	✓	✓
Dados Técnicos						
Voltagem, V	220-230	220-230	220-230	220-230	220-230	230
Frequência, Hz	50	50	50	50	50	50
Potência, W	2200	2200	2200	2200	2200	2200

ROUPA: ESPECIFICAÇÕES TÉCNICAS MÁQUINA DE LAVAR ROUPA DE ENCASTRE

Ficha de produto de acordo com a norma (EU) Nº1061/2010	ZWI814UDWA	ZWI712UDWA
Marca	Zanussi	Zanussi
Modelo	ZWI814UDWA	ZWI712UDWA
Capacidade máxima (kg)	8	8
Classe de eficiência energética	A+++	A+++
Consumo anual de energia (kWh)	196	174
Consumo de energia programa Algodões 60 °C, carga completa (kWh)	1,07	0,93
Consumo de energia programa Algodões 60 °C, meia carga (kWh)	0,79	0,70
Consumo de energia programa Algodões °C, meia carga (kWh)	0,64	0,55
Consumo no modo desligado (W)	0,48	0,48
Consumo no modo inativo (W)	0,48	0,48
Consumo anual de água (l)	11000	10499
Classe de eficiência centrifugação	B	B
Velocidade máxima de centrifugação (rpm)	1400	1200
Humidade residual (%)	52	53
Programas de lavagem declarados	Algodões 60ºC carga completa e meia carga e Algodões 40ºC meia carga	Algodões 60ºC carga completa e meia carga e Algodões 40ºC meia carga
Duração programa Algodões 60°C, carga completa (min)	260	250
Duração programa Algodões 60°C, meia carga (min)	220	205
Duração programa Algodões 40°C, meia carga (min)	205	200
Duração em modo inativo (min)	5	5
Nível de ruído na lavagem (dB(A))	54	54
Nível de ruído na centrifugação (dB(A))	72	70
Instalação	Encastre	Encastre
Dimensões		
Altura, mm	819	819
Largura, mm	596	596
Profundidade, mm	540	540
Profundidade total, mm	553	553
Características		
Cor	-	-
R.P.M.	1400	1400
Auto Ajuste	✓	✓
Aquafall	-	-
Control eletrónico Fuzzy Logic	✓	✓
Display	LED	LED
Comando prog. / Temp.	✓/✓	✓/✓
Opções		
Início diferido	✓	✓
Início / Pausa	✓	✓
Função rápido	✓	✓
Pré-lavagem	✓	✓
Engomar fácil	✓	✓
Enxaguamento extra	-	-
Outras características		
Volume do tambor, L	52	52
Proteção contra inundações	✓	✓
Segurança para crianças	✓	✓
Dados Técnicos		
Voltagem, V	230	230
Frequência, Hz	50	50
Potência, W	2200	2200

ROUPA: ESPECIFICAÇÕES TÉCNICAS MÁQUINA DE LAVAR E SECAR DE ENCASTRE

Ficha de produto de acordo com a norma (EU) Nº96/60/EC	ZWT816PCWA
Marca	Zanussi
Modelo	ZWT816PCWA
Classe de eficiência energética	A
Consumo de energia Lavagem + Centrifugação + Secagem (kWh)	5,30
Consumo de energia Lavagem + Centrifugação (kWh)	0,97
Classe de eficiência na lavagem	A
Humidade residual (%)	44
Velocidade máxima de centrifugação (rpm)	1600
Capacidade máxima na lavagem (kg)	8
Capacidade máxima na secagem (kg)	4
Consumo de água Lavagem + Centrifugação + Secagem (l)	115
Consumo de água Lavagem + Centrifugação (l)	-
Consumo anual de energia Lavagem + Centrifugação + Secagem (kWh)	1060
Consumo anual de água Lavagem + Centrifugação + Secagem (l)	23000
Consumo anual de energia Lavagem + Centrifugação (kWh)	194
Consumo anual de água Lavagem + Centrifugação (l)	11200
Nível de ruído na lavagem (dB(A))	48
Nível de ruído na centrifugação (dB(A))	70
Nível de ruído na secagem (dB(A))	50
Instalação	Encastre
Dimensões	
Altura, mm	819
Largura, mm	596
Profundidade, mm	540
Profundidade total, mm	544
Características	
Cor	-
Capacidade de Lavagem , kg	8
R.P.M.	1600
Flexidose	-
Aquafall	-
Control eletrónico Fuzzy Logic	✓
Display	LCD
Comando prog. / Temp.	✓/✓
Opções	
Início diferido	✓
Início / Pausa	✓
Função Quick	✓
Pré-lavagem	✓
Engomar fácil	✓
Enxaguamento extra	-
Outras características	
Volume do tambor, L	52
Proteção contra inundações	✓
Segurança para crianças	✓
Dados Técnicos	
Voltagem, V	230-240
Frequência, Hz	50
Potência, W	2050

ROUPA: ESPECIFICAÇÕES TÉCNICAS SECADORES

Ficha de produto de acordo com a norma (EU) Nº392/2012	ZDH8373W	ZDH8353W	ZDH8333W1	ZDH8333PZ1	ZDP7202PZ1
Marca	Zanussi	Zanussi	Zanussi	Zanussi	Zanussi
Modelo	ZDH8373W	ZDH8353W	ZDH8333W1	ZDH8333PZ1	ZDP7202PZ1
Capacidade máxima (kg)	8 Kg	8 Kg	8 Kg	8 Kg	7 Kg
Tipo secador	Condensação Bomba de Calor	Condensação Bomba de Calor	Condensação Bomba de Calor	Condensação Bomba de Calor	Condensação
Classe de eficiência energética	A+++	A++	A+	A+	B
Consumo anual de energia (kWh)	176	235	309	309	504
Secagem automática	✓	✓	✓	✓	✓
Consumo de energia programa Algodões, carga completa (kWh)	1,47	1,99	2,60	2,60	4,29
Consumo de energia programa Algodões, meia carga (kWh)	0,83	1,07	1,38	1,38	2,26
Consumo de energia no modo "desligado" (W)	0,05	0,13	0,50	0,50	0,41
Consumo no modo inativo (W)	1,90	1,90	0,50	0,50	0,41
Duração no modo inativo (min)	10	10	10	10	10
Programa declarado	Algodão seco guardar	Algodão seco guardar	Algodão seco guardar	Algodão seco guardar	Algodão seco guardar
Duração ponderada programa Algodões, carga completa e meia carga (min)	134	117	135	135	92
Duração programa Algodões, carga completa (min)	173	154	179	179	124
Duração programa Algodões, meia carga(min)	105	89	102	102	68
Classe de eficiência de condensação	B	B	B	B	A
Eficiência média de condensação (%)	86	82	81	81	92
Eficiência média de condensação programa Algodões, meia carga (%)	86	82	81	81	91
Eficiência de condensação ponderada programa Algodões, carga completa e meia carga (%)	86	82	81	81	91
Nível de ruído (dB(A))	65	66	67	67	65
Instalação	Livre instalação	Livre instalação	Livre instalação	Livre instalação	Livre instalação
Cor	Branco	Branco	Branco	Branco	Branco
Porta Reversível	✓	✓	✓	✓	✓
Display	LCD	LCD	LCD	LCD	-
Dimensões					
Altura, mm	850	850	850	850	850
Largura, mm	596	596	596	596	596
Profundidade, mm	645	645	645	645	577
Profundidade total, mm	669	669	669	669	606
Funções					
Início diferido	✓	✓	✓	✓	✓
Antirrugas	✓	✓	✓	✓	✓
Intensivo	✓	✓	✓	✓	-
Programas especiais					
Engomar Fácil	✓	✓	✓	✓	✓
Mistos	✓	✓	✓	✓	✓
Refrescar	✓	✓	✓	✓	✓
Edredões & Lãs	✓	✓	Edredões	Edredões	Edredões
Secagem por tempo	✓	✓	✓	✓	✓
Dados Técnicos					
Voltagem, V	230	230	230	230	230
Frequência, Hz	50	50	50	50	50
Potência, W	700	900	900	900	2800

TAXA EcoREEE*

• Ao preço de tabela unitário, acresce a taxa EcoREEE, por tipo de produto.

* Para cumprimento do Despacho do Ministério do Ambiente, emanado do Diário da República, de 10 de Abril de 2007.

A Zanussi e a ERP Portugal contribuem para a sustentabilidade ambiental, dando o destino correcto aos Resíduos de Equipamentos Eléctricos e Electrónicos. www.erp-portugal.pt

Aos preços líquidos de descontos e ao valor EcoREEE acresce IVA à taxa em vigor. Aconselhamos a confirmação das características dos produtos que constam neste catálogo junto dos nossos distribuidores. A Zanussi reserva-se o direito de alterar modelos, preços e especificações sem aviso prévio. Salvaguardam-se erros tipográficos ou fotográficos.

NOTAS:

NOTAS:

Precisa de mais informação?
Fácil.
Toda a informação que necessita
está disponível no site em:
www.zanussi.pt

Serviço de Apoio ao cliente
21 440 39 39
e-mail: apoio.consumidor@electrolux.pt

Serviço de Pós-venda
21 440 39 39
e-mail: electrolux.service@electrolux.pt

ZANUSSI